Code 50 6277

*CZ : v závislosti na verzi
DEU: nach Version
DAN : afhængigt af version
ESP : según versión
FRA : selon version
GB : according to version
GRE : σύμφωνα με την έκδοση
H : a termékverzió szerint
LT : priklausomai nuo versijos
NER : volgens versie
NOR : avhengig av versjon
PL : w zależności od wersji
ROM : în funcţie de versiune
RUS : В зависимости от версии
SK : v závislosti na verzii

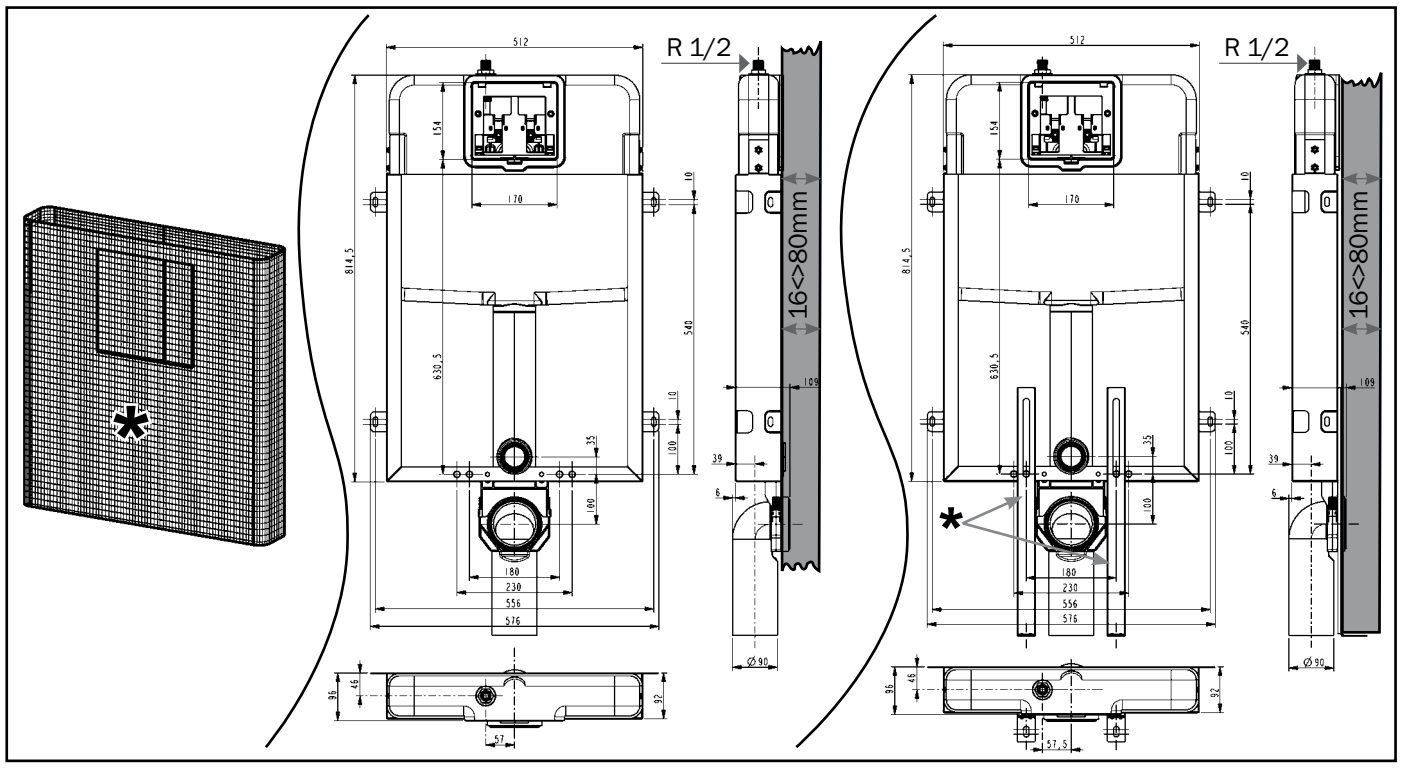

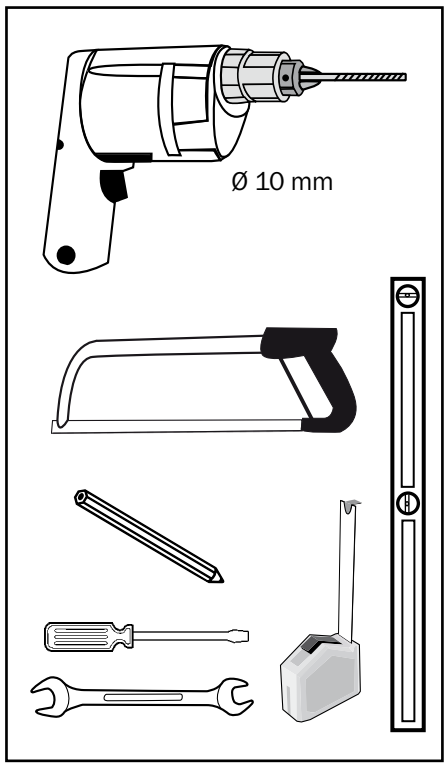

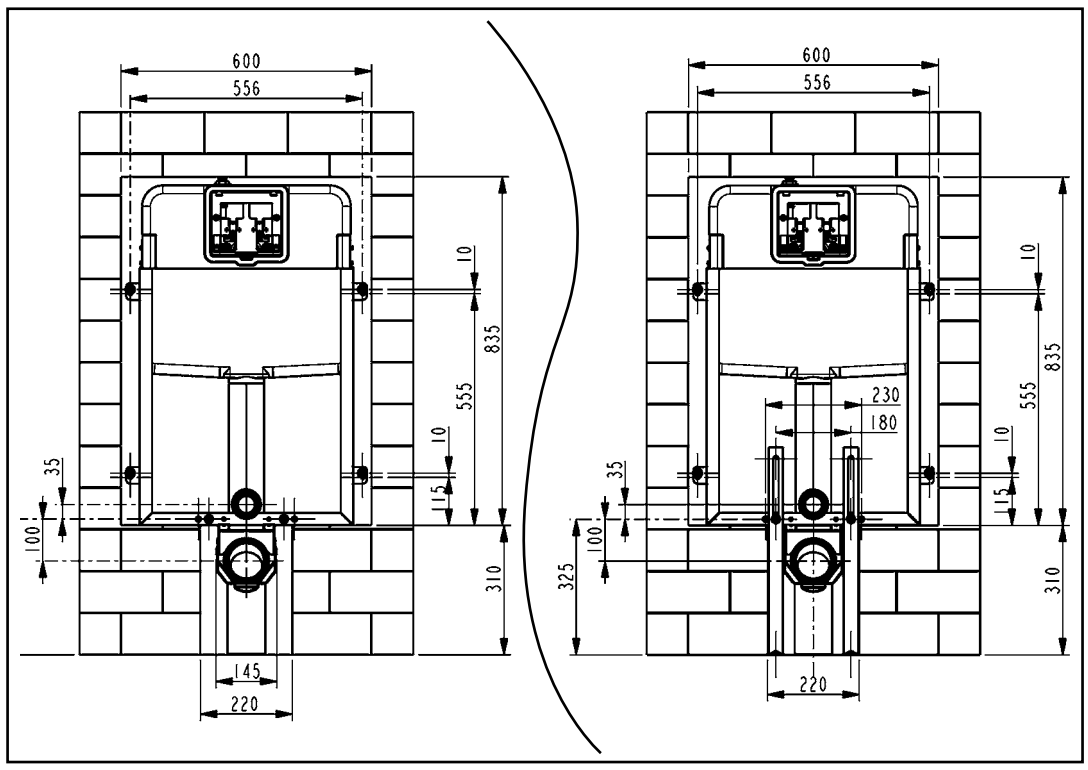

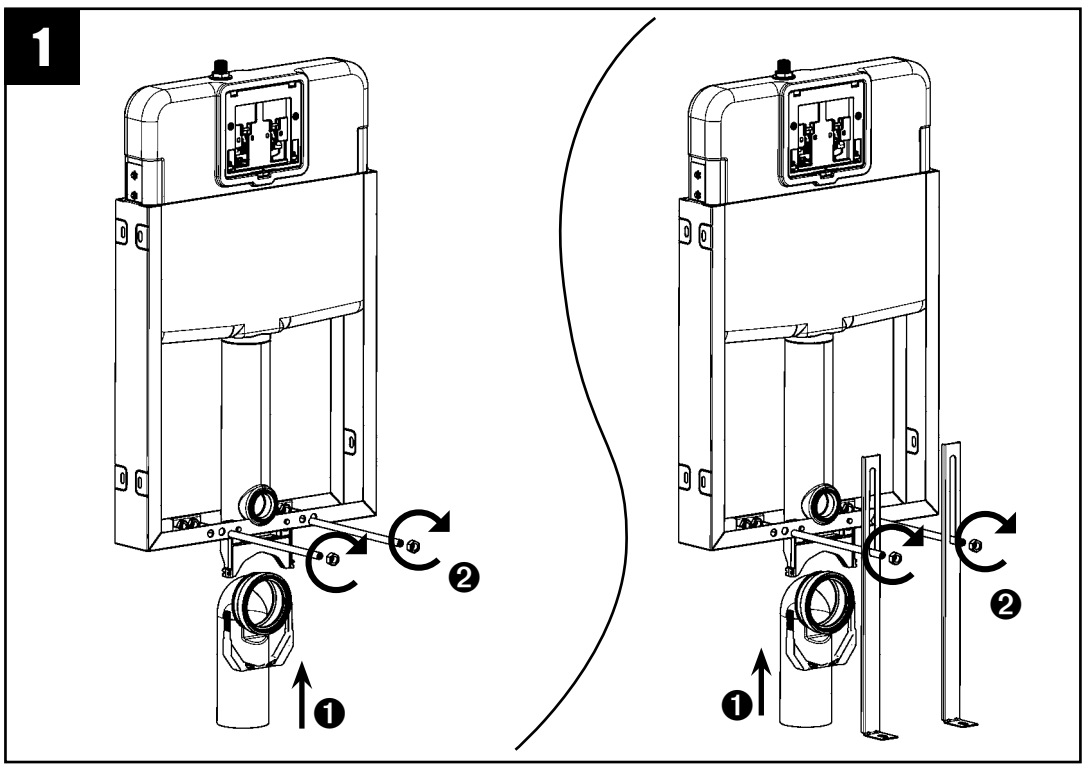

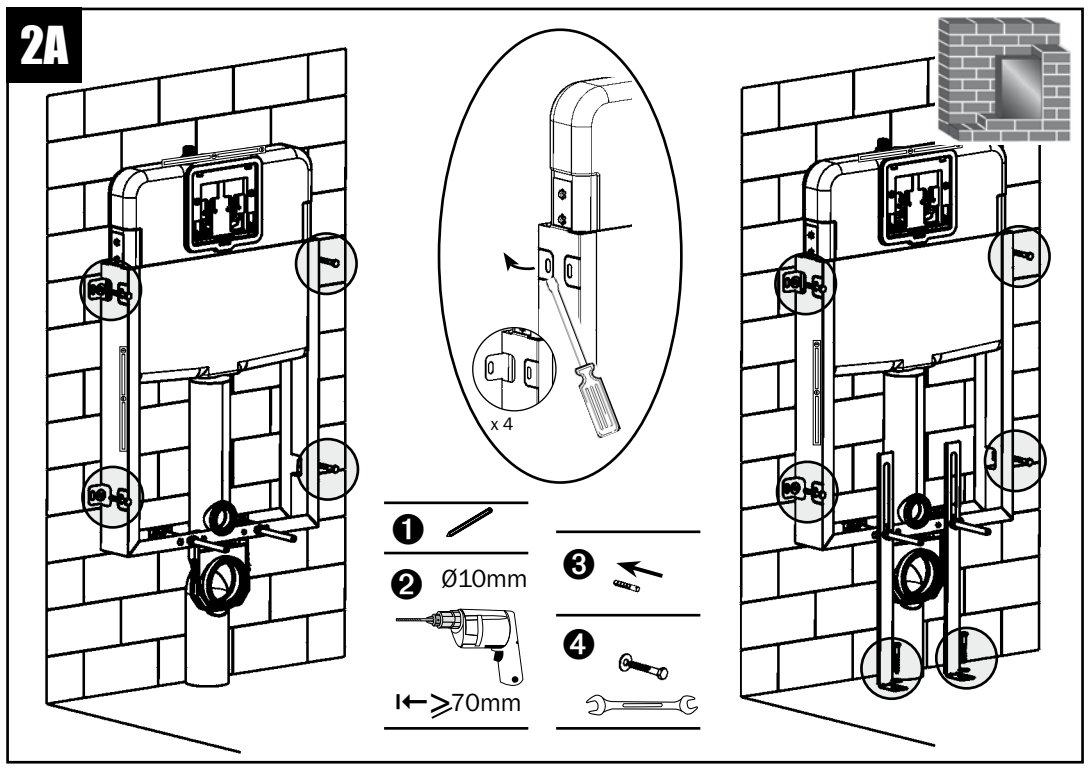

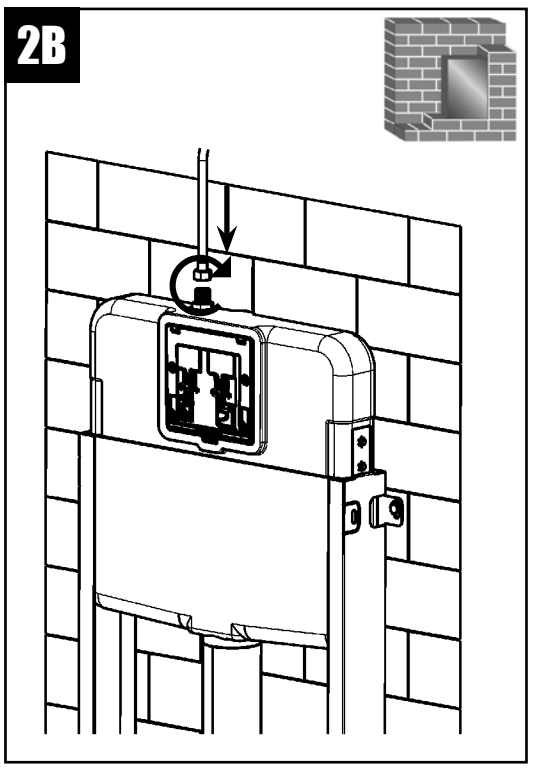

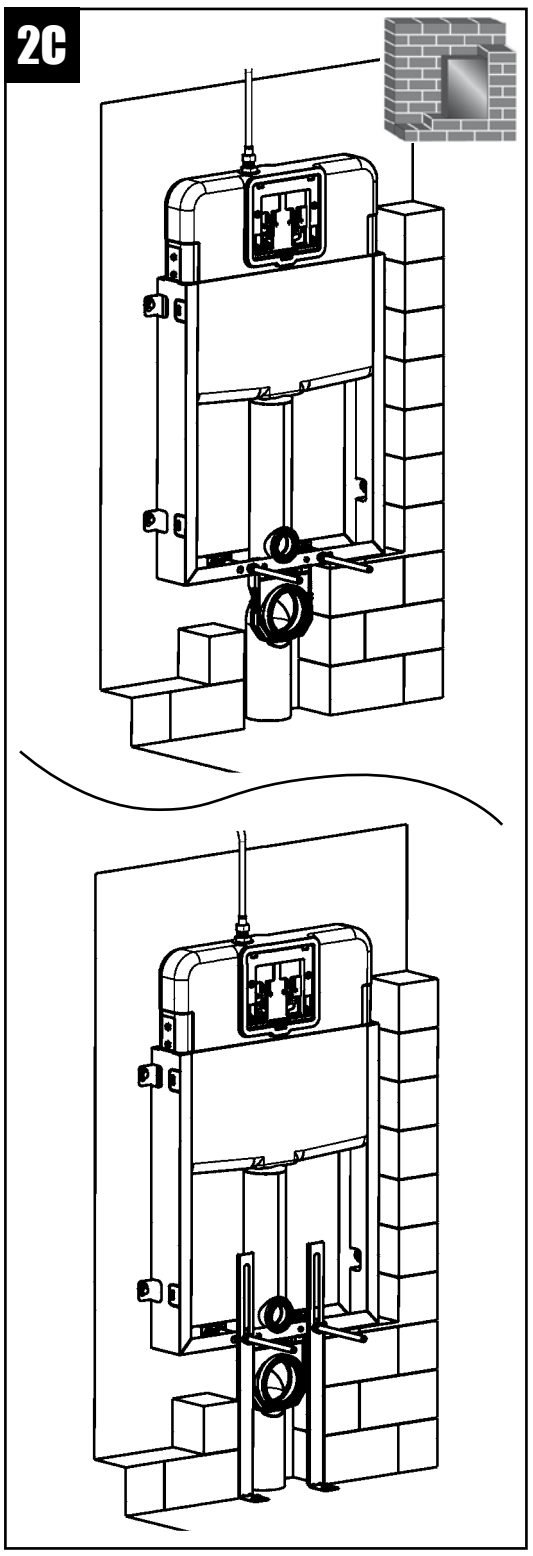

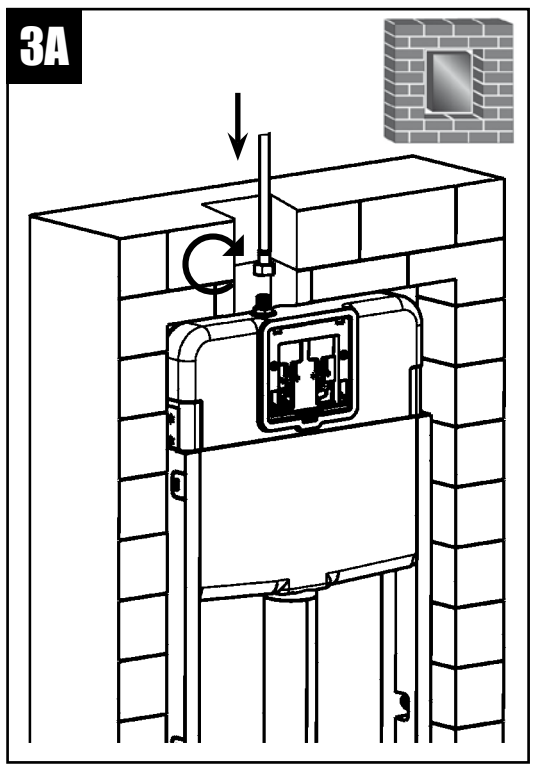

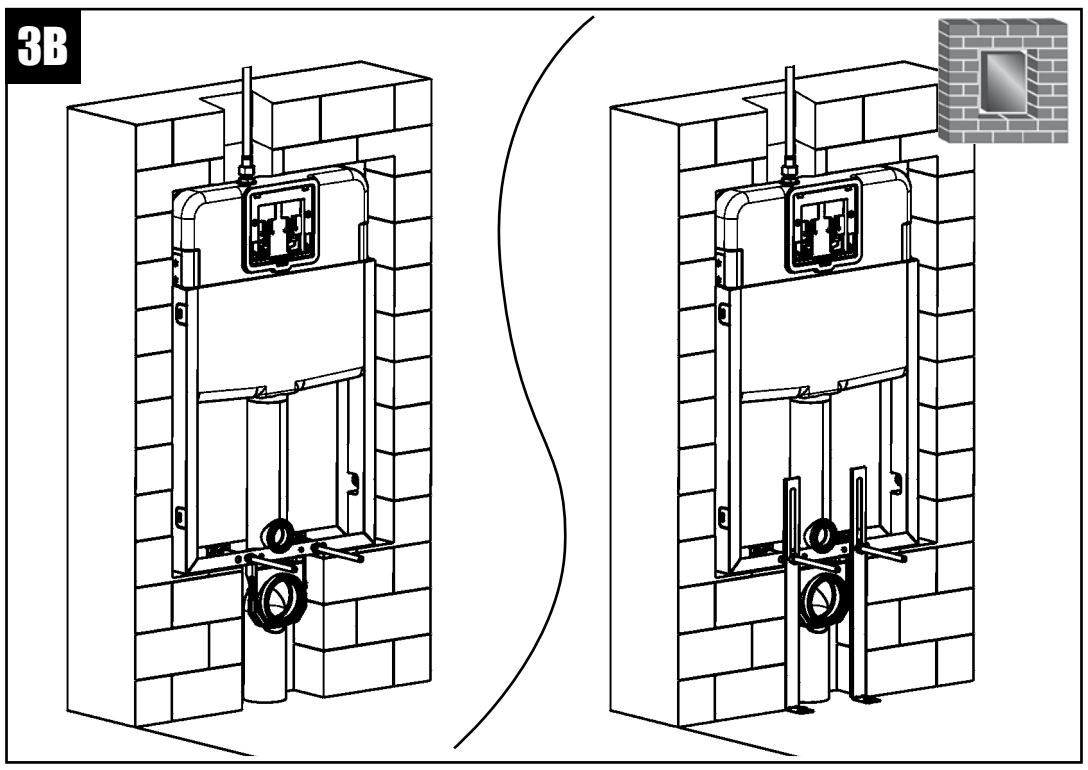

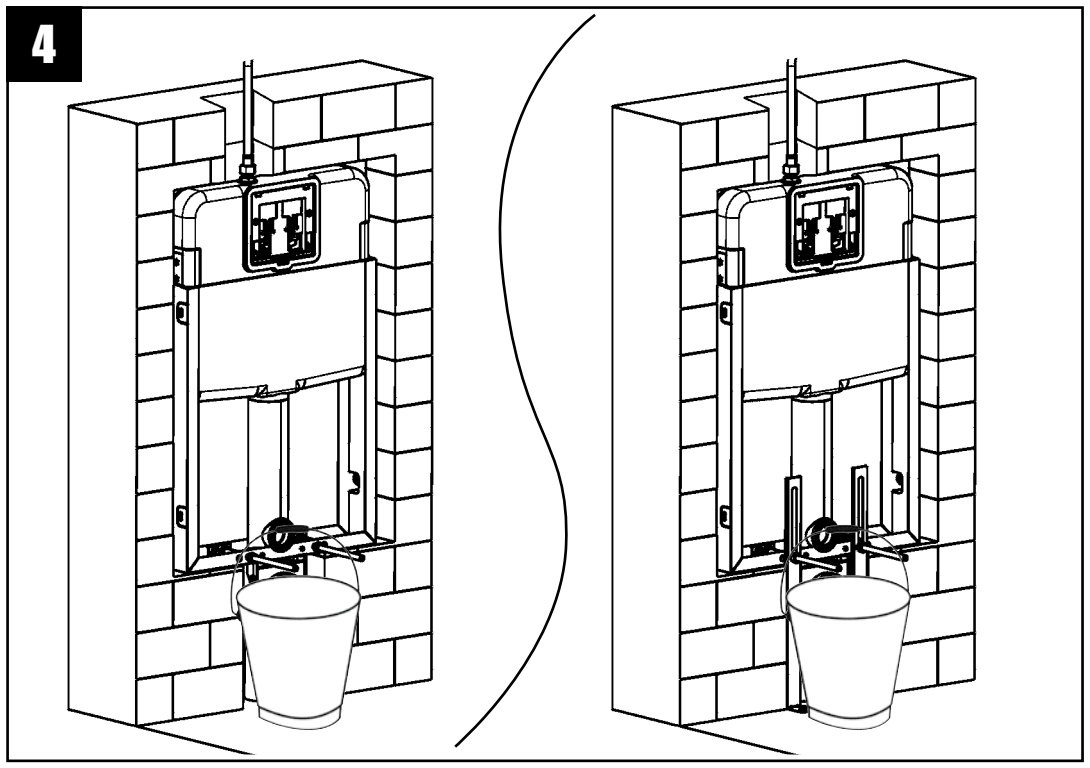
4

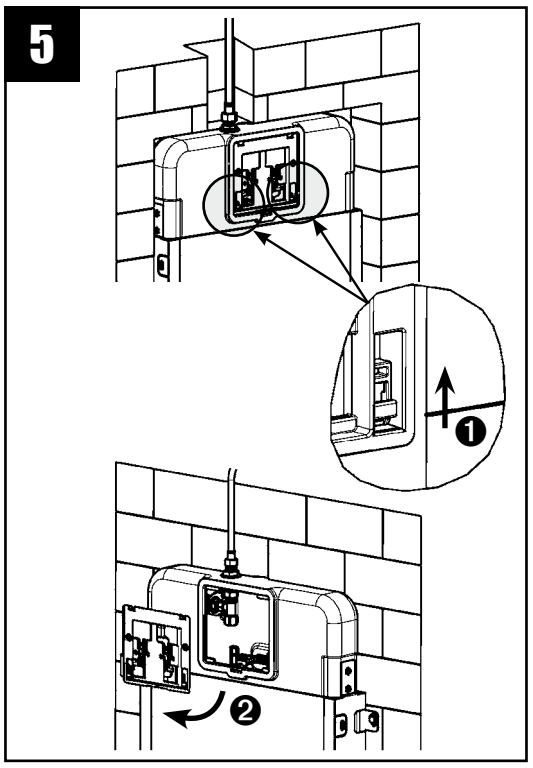
5
❶
❷

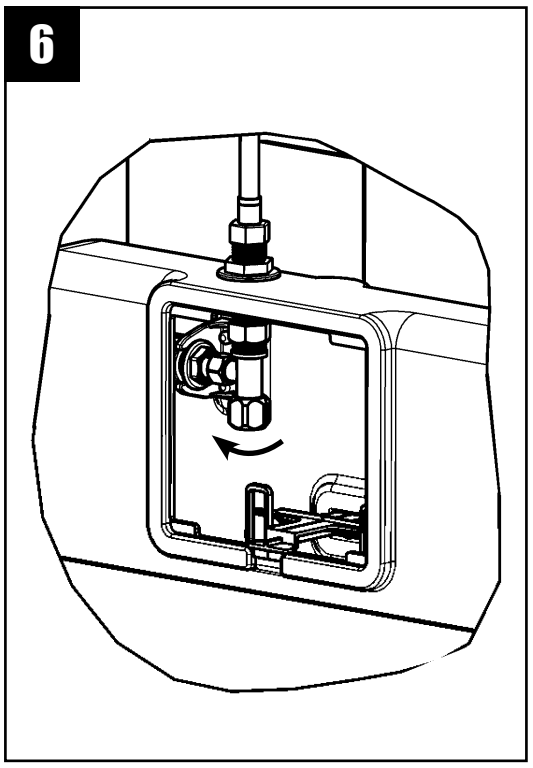
6

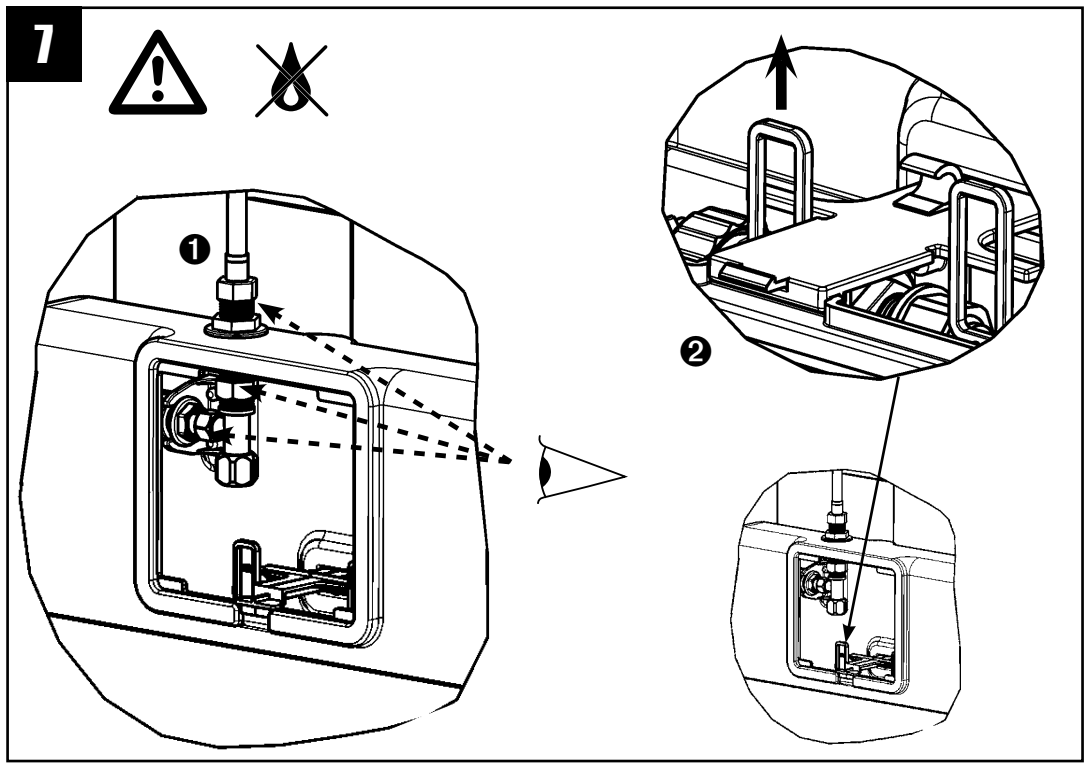
7
❶
❷

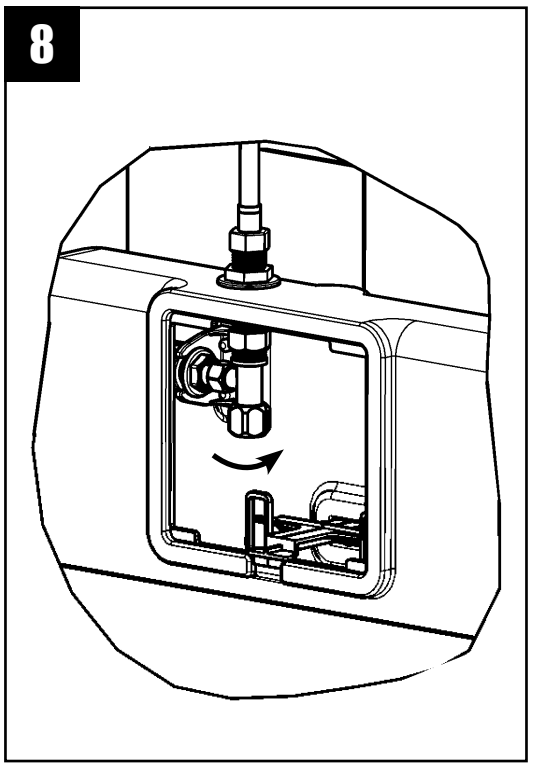
8

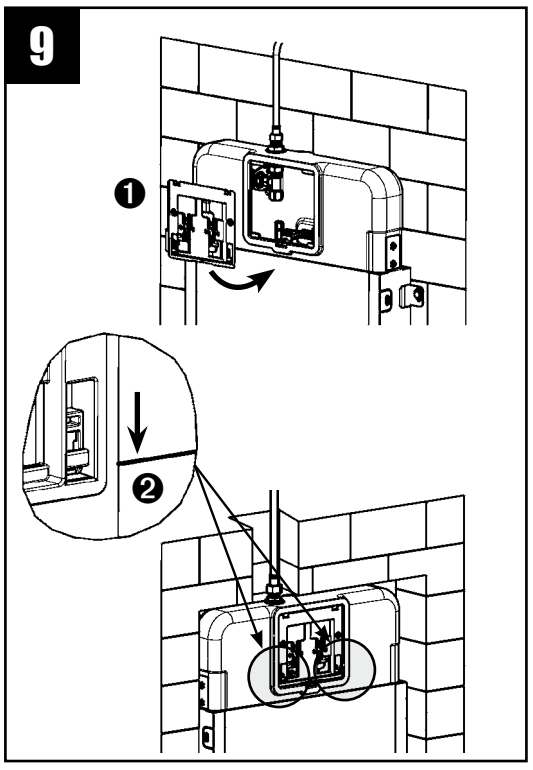
9
❶
❷

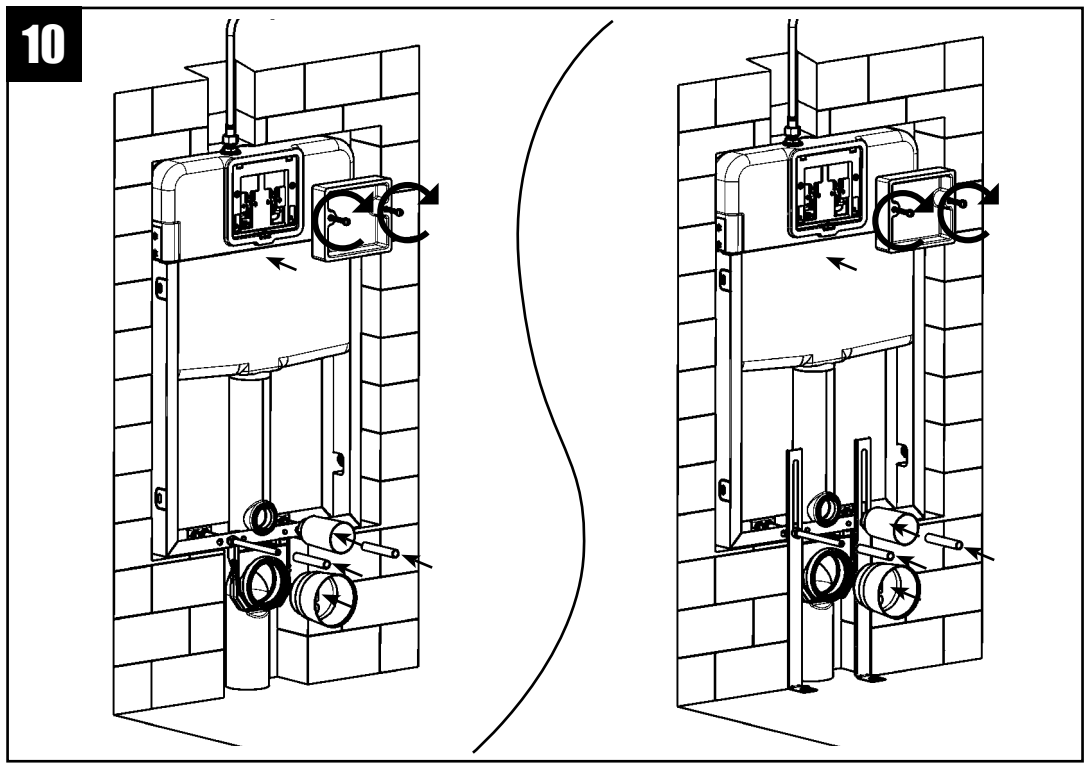
10

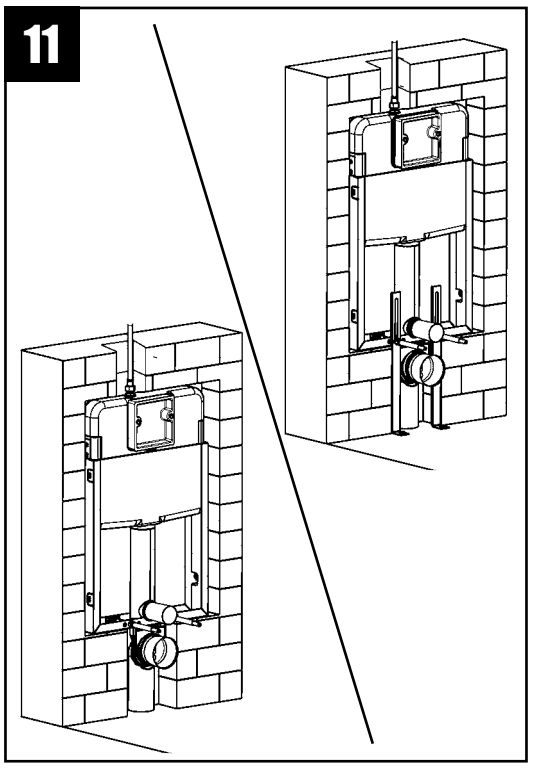
11

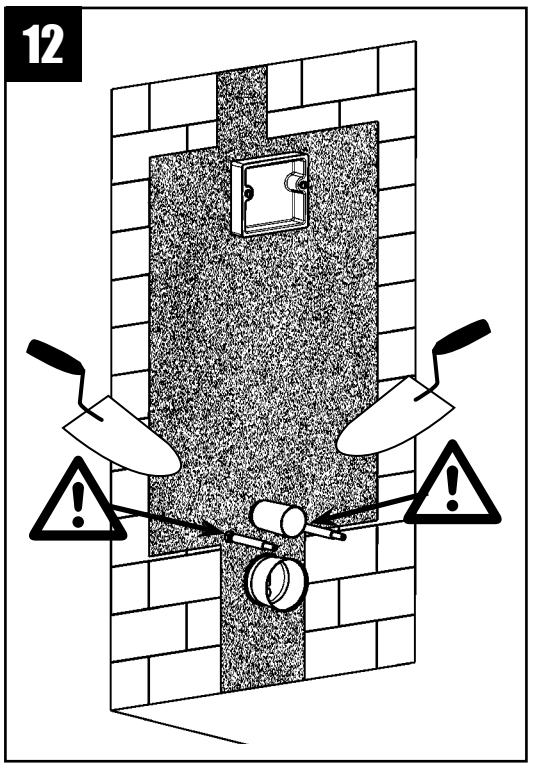
12

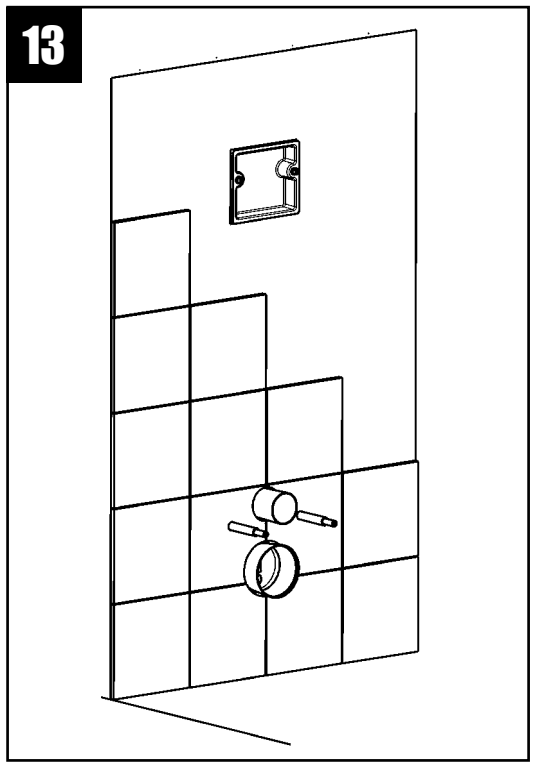
13

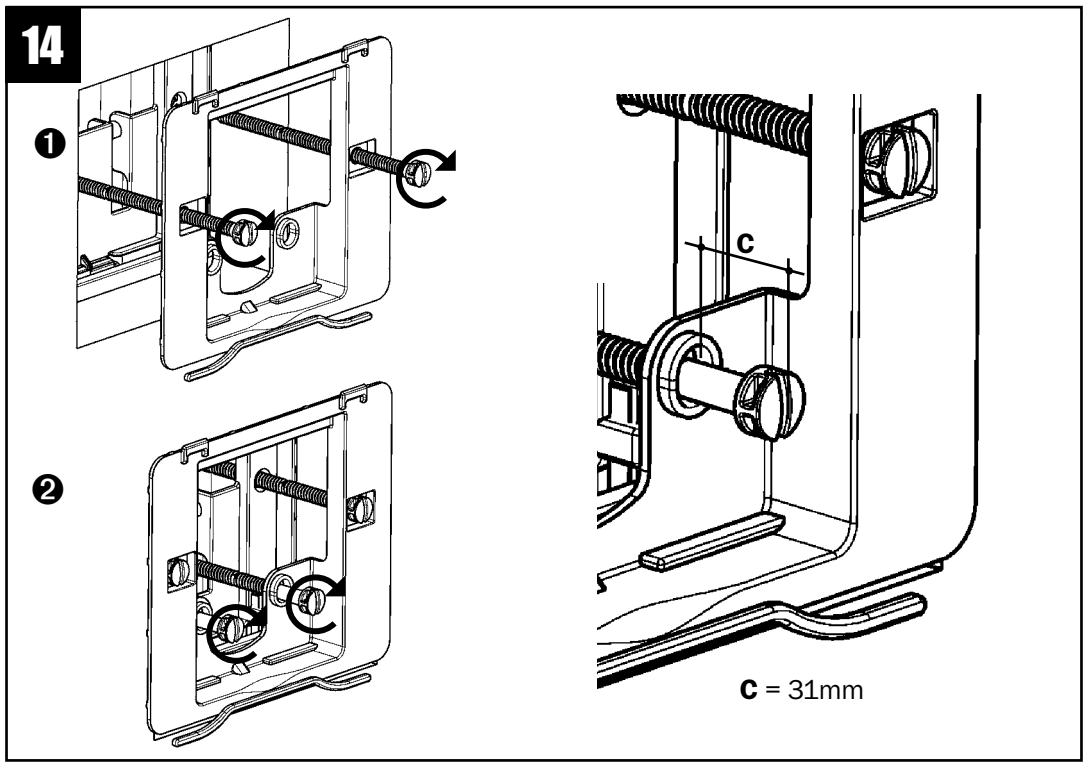
14
❶
❷
c
c = 31mm

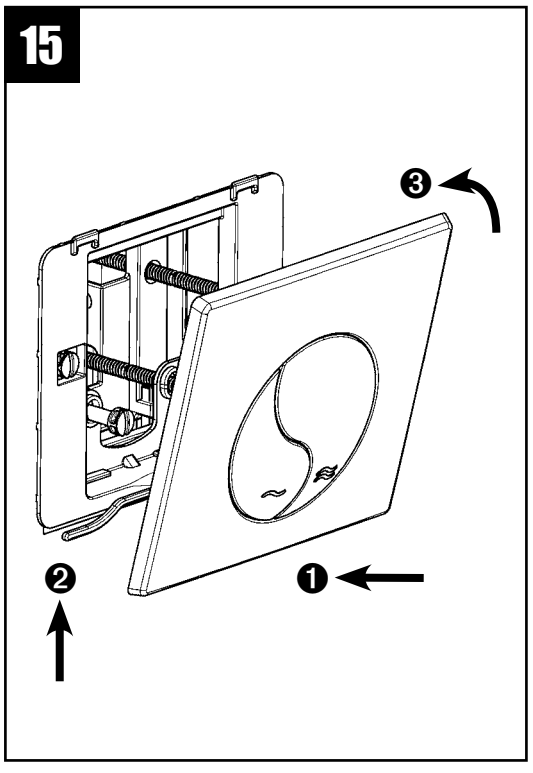
15
❶
❷
❸