INGENIO

SIAMP
Monaco

Bâti-support WC / *WC support frame*

BÂTI-PACK APPLIQUE

SUPPORTING WALL FIXATION

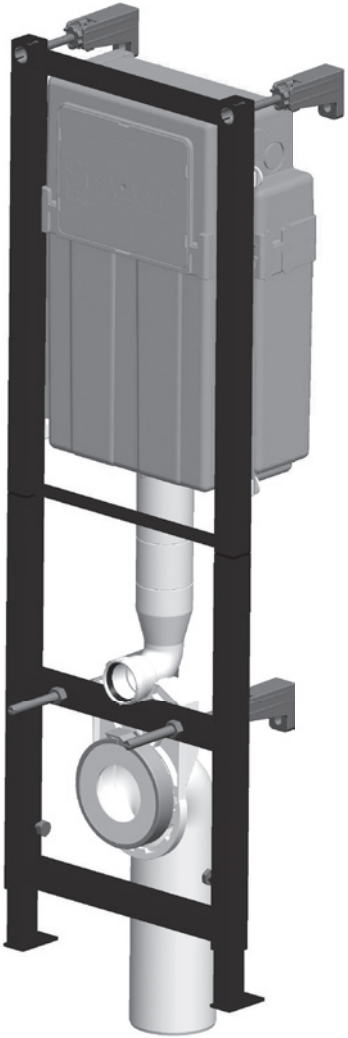

www.siamp.com/ingenio

ÉCLATÉ / *EXPLODED VIEW*

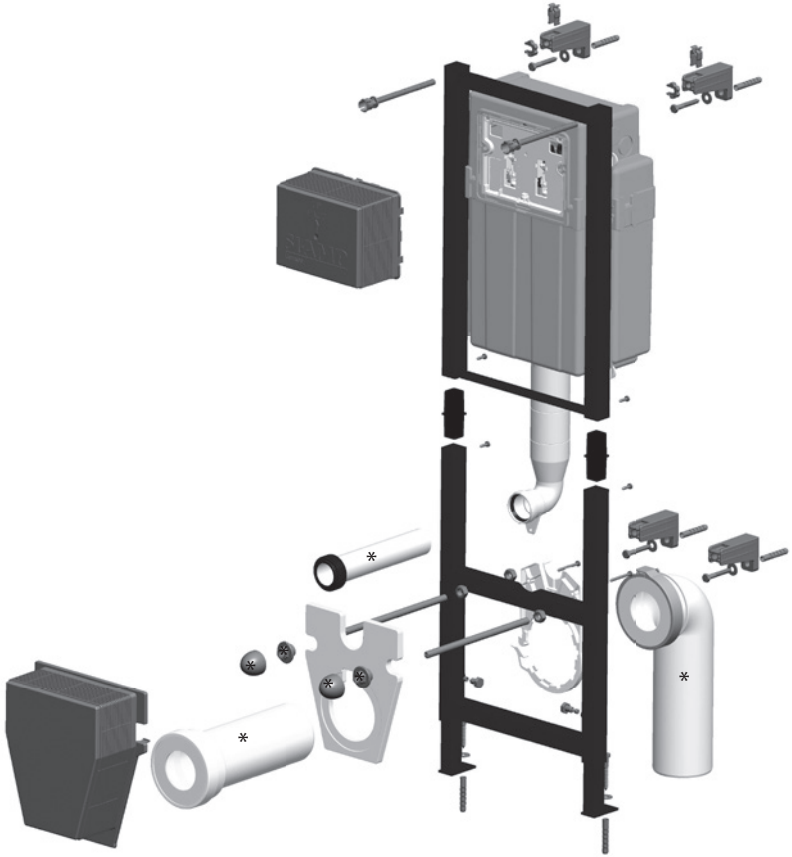

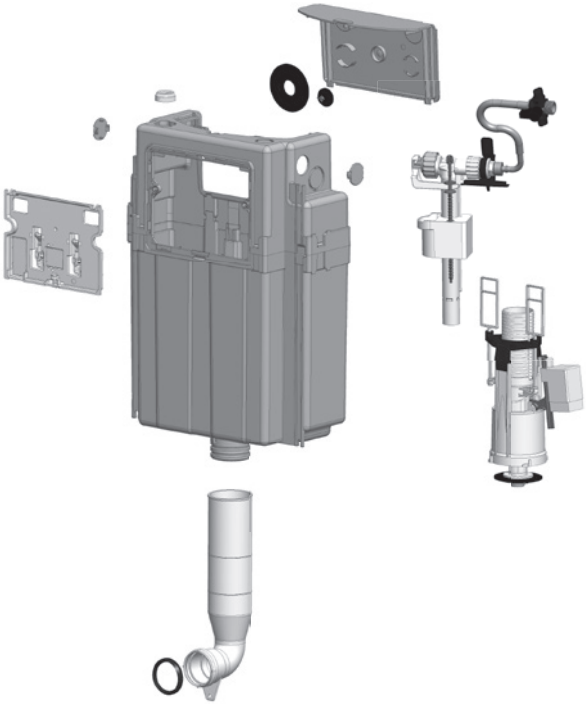

* Selon version
Parts maybe supplied separately depending on model

DIMENSIONS (mm)

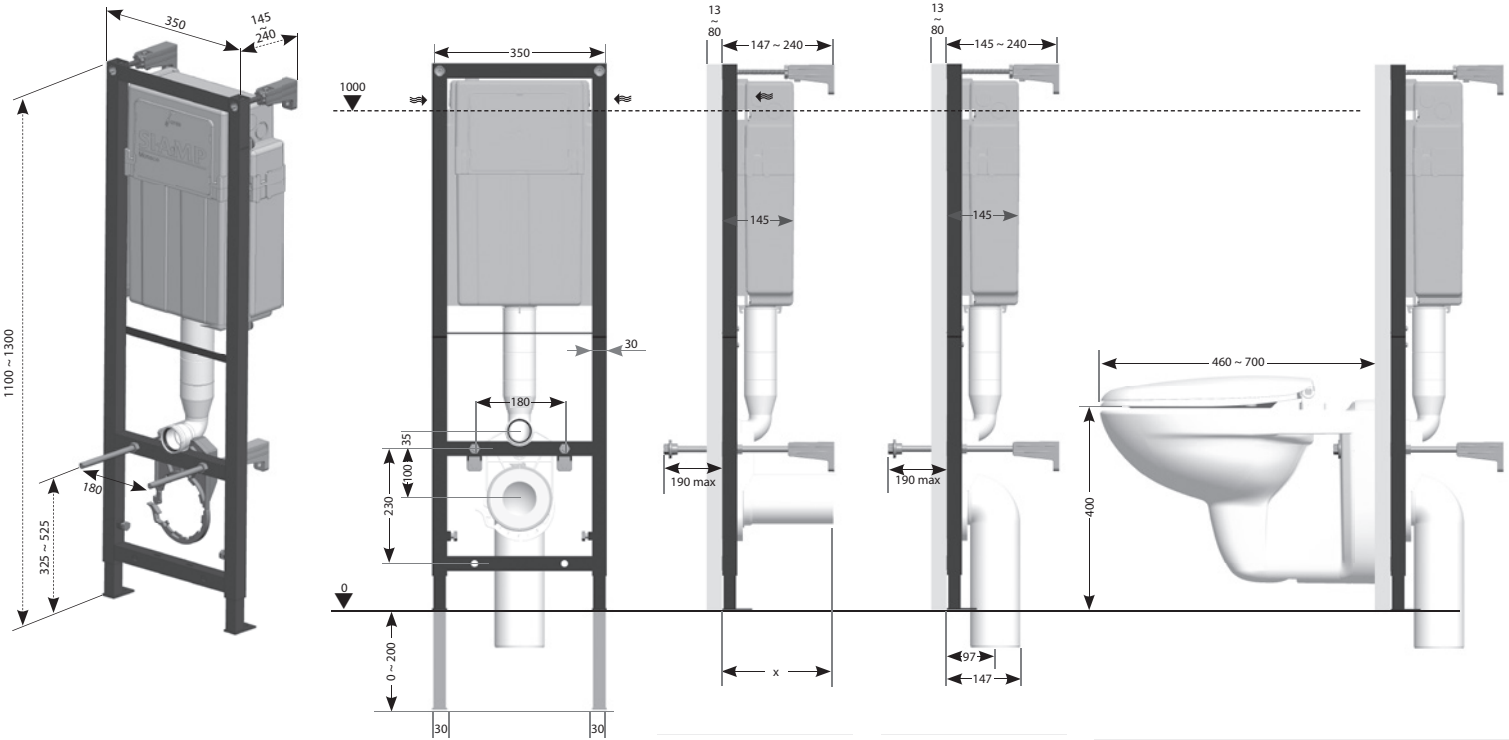

ASSEMBLAGE / *ASSEMBLY*

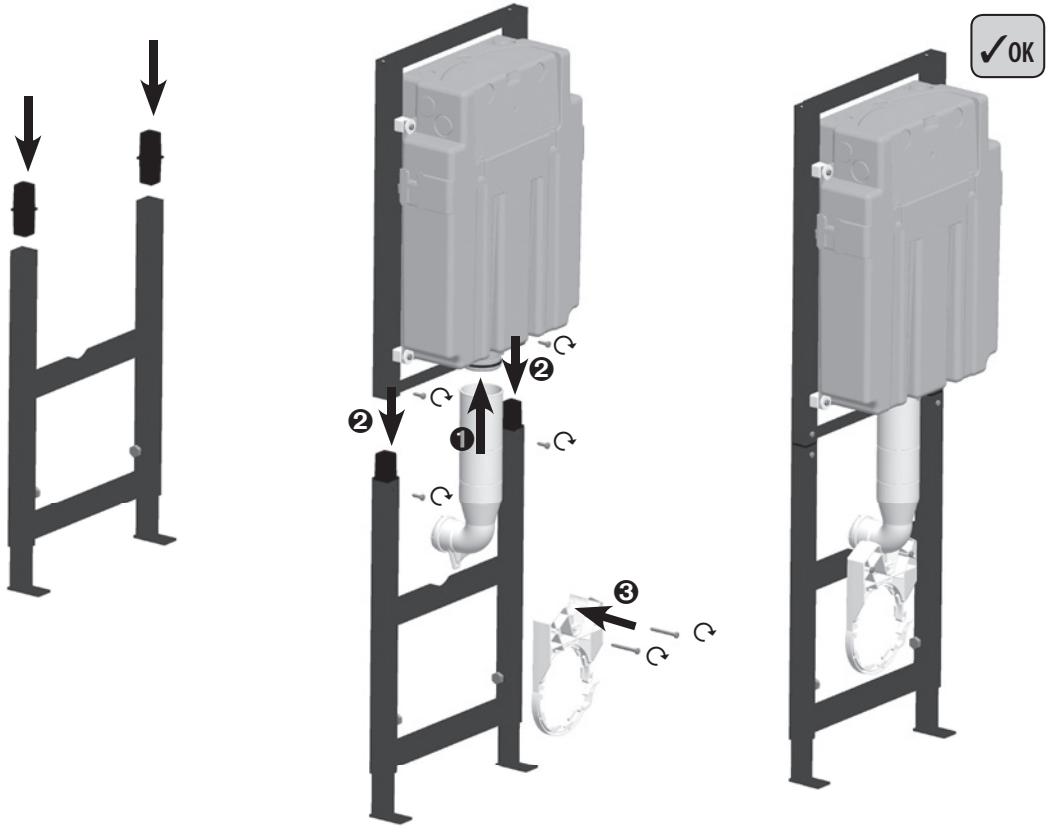

PAROIS / *CLADDING*

ARRIÈRE / *BACK*

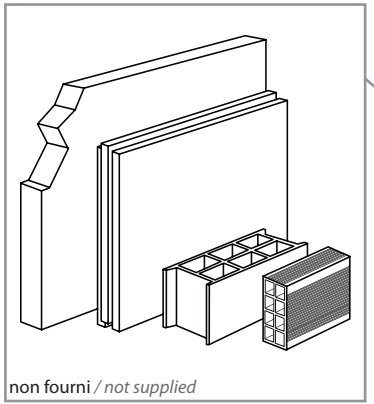

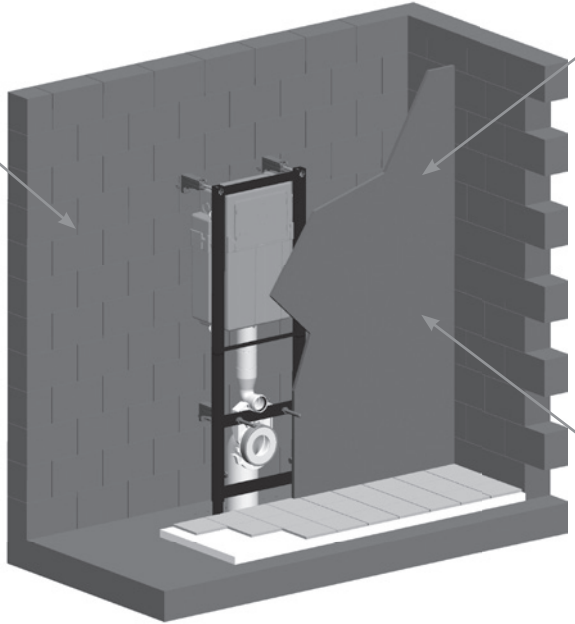

AVANT / *FRONT*

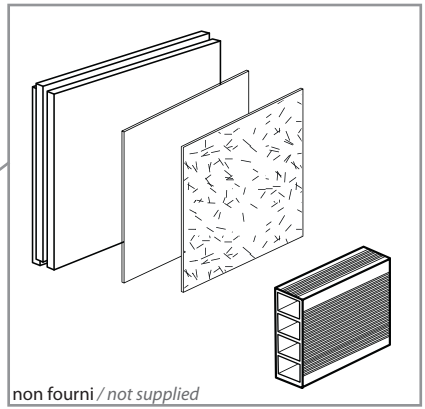

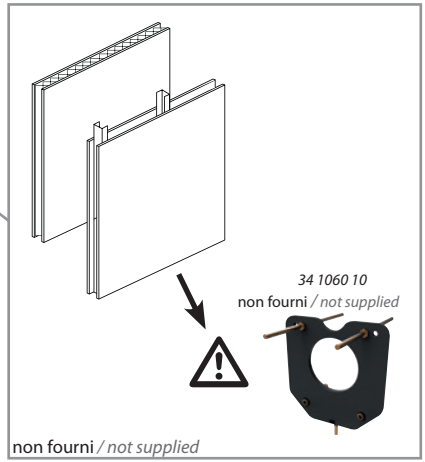

PRISE DE CÔTE / *MEASUREMENTS*

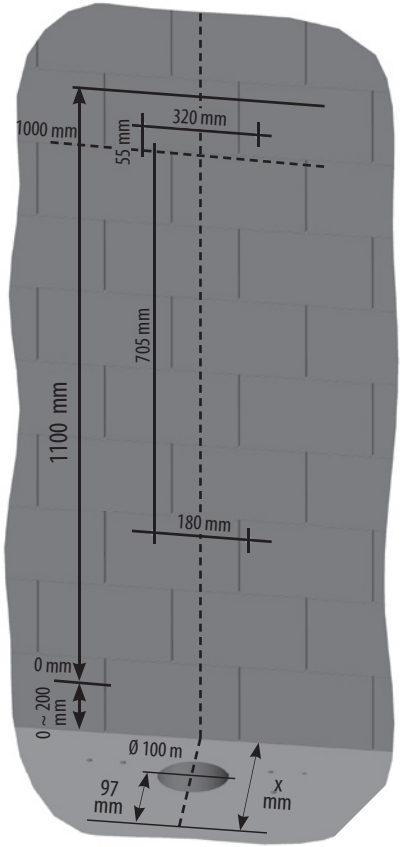

FIXATION HAUTE / *TOP FIXATION*

1

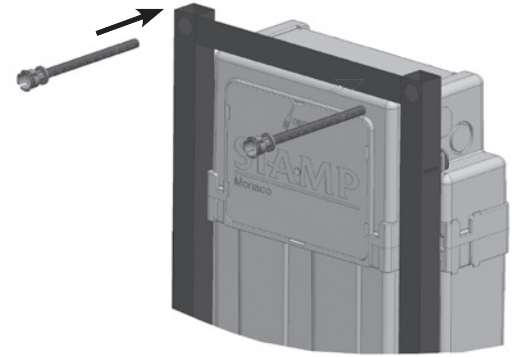

2

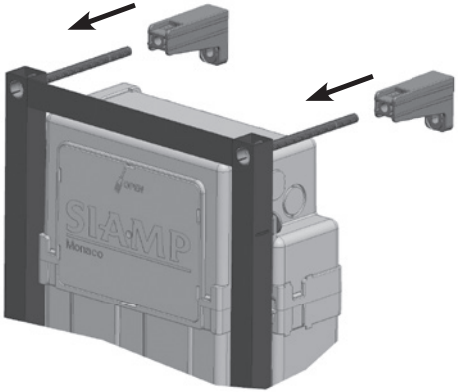

3

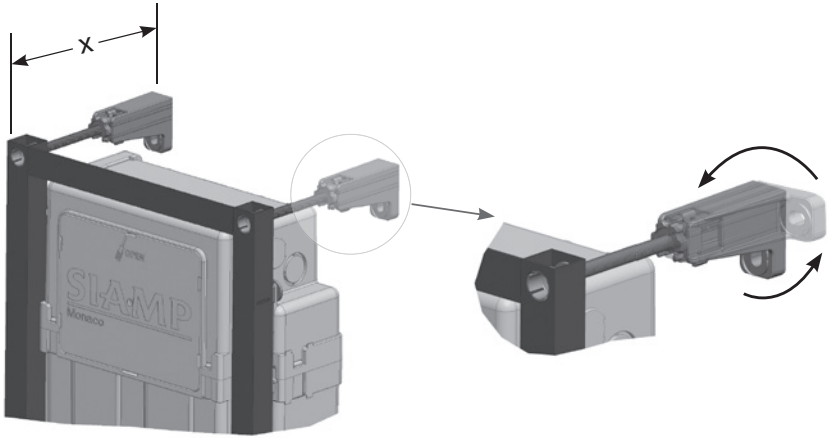

FIXATION HAUTE / *TOP FIXATION*

4

si / *if* x ≤ 180 mm

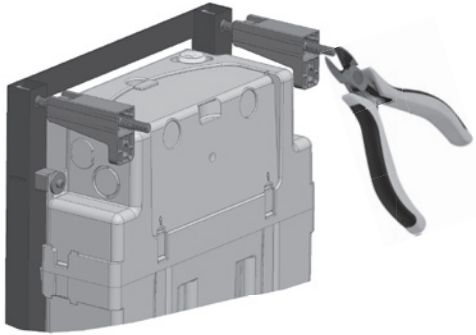

5

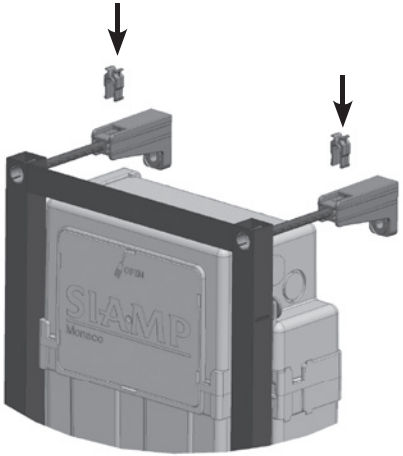

6

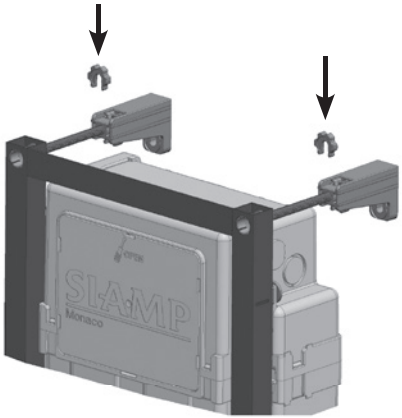

7

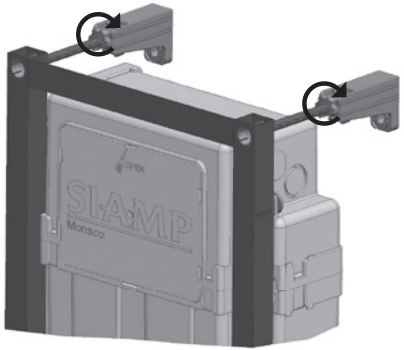

FIXATION CUVETTE / *BOWL FIXATION*

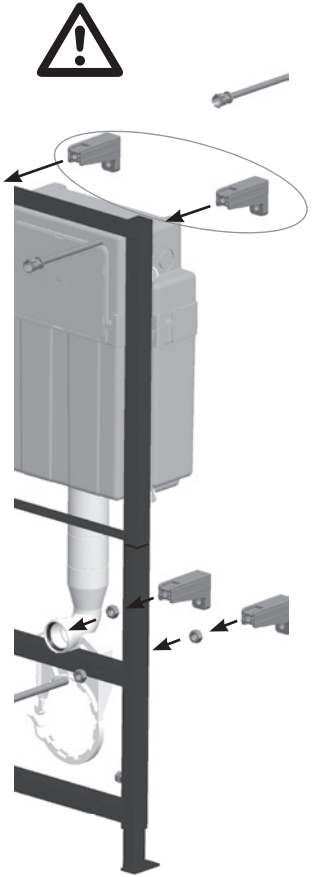

1

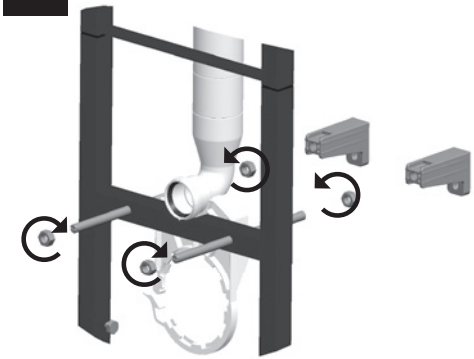

2

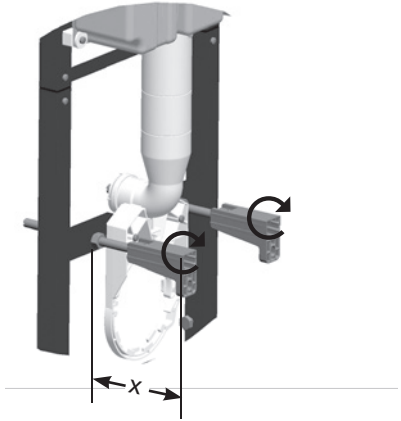

3

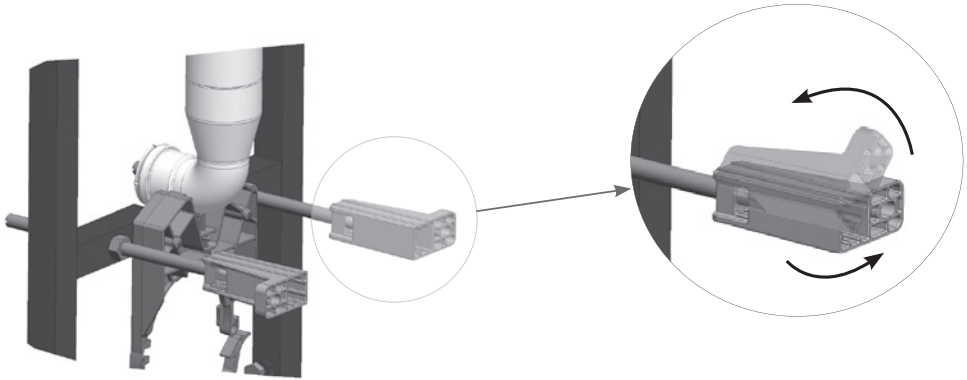

RÉGLAGE EN HAUTEUR / *HEIGHT ADJUSTMENT*

1

Dévisser

Unscrew

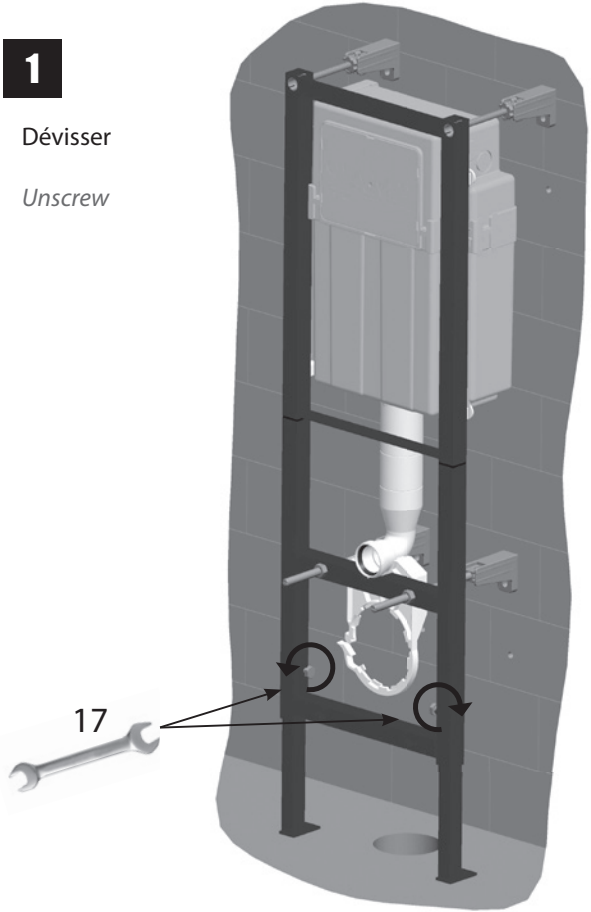

2

Visser à la main jusqu'à ce que les vis opposent une résistance

Hand tighten

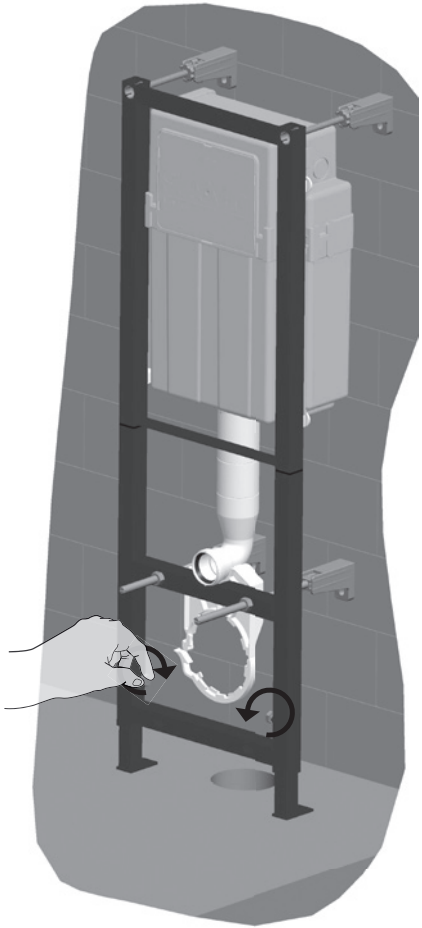

RÉGLAGE EN HAUTEUR / *HEIGHT ADJUSTMENT*

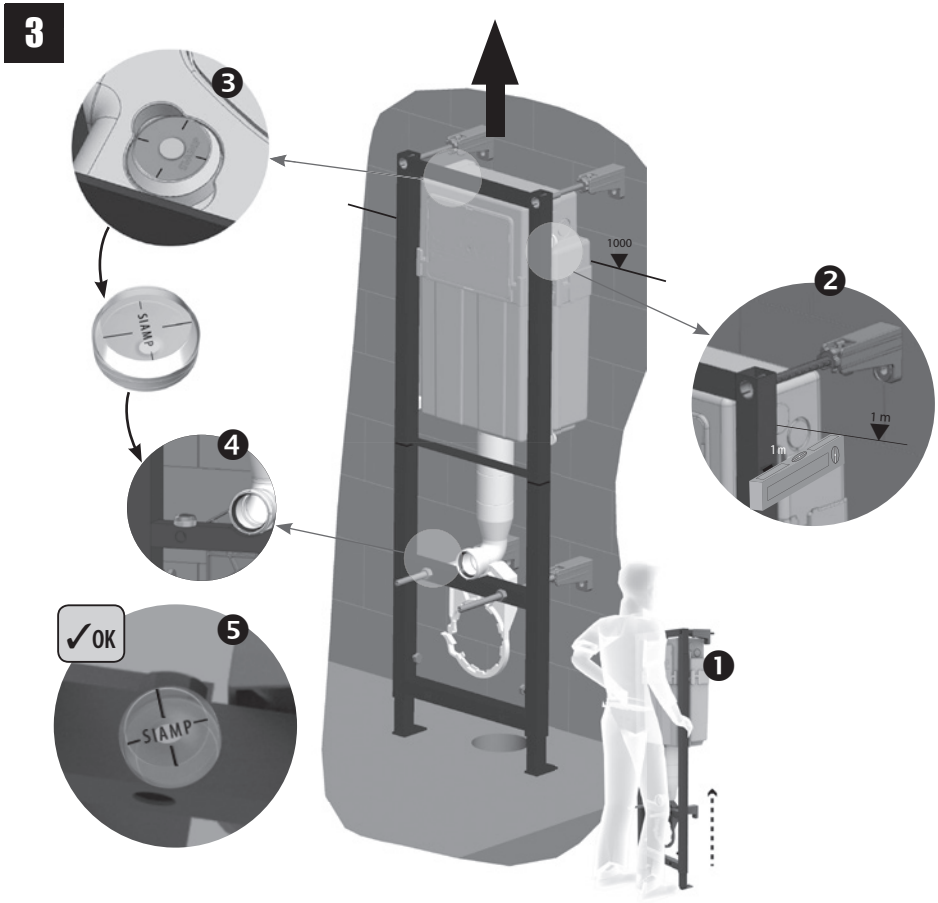

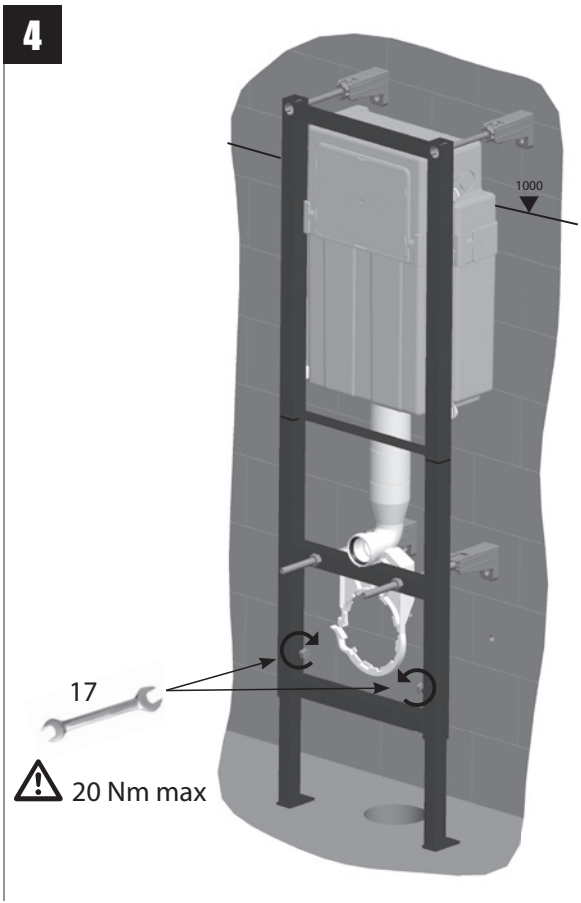

TRAÇAGE & PERÇAGE / *MARKING & DRILLING*

1

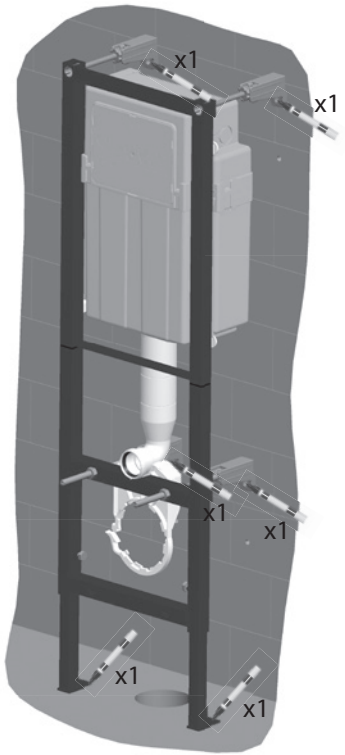

2

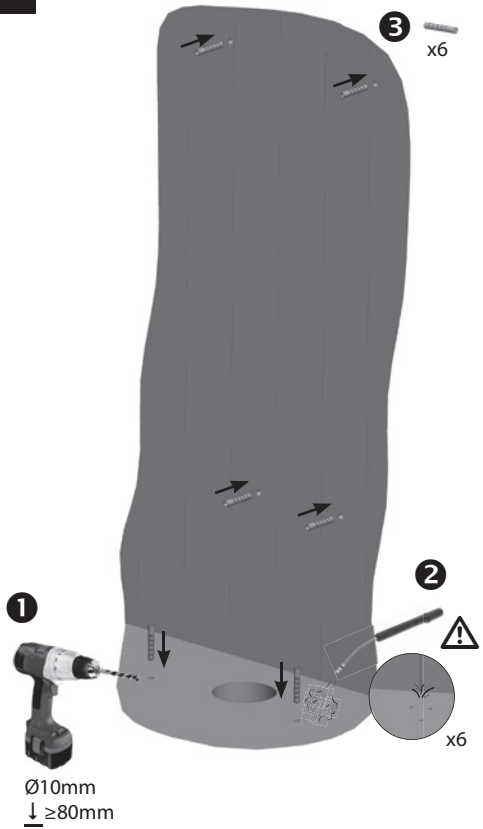

3

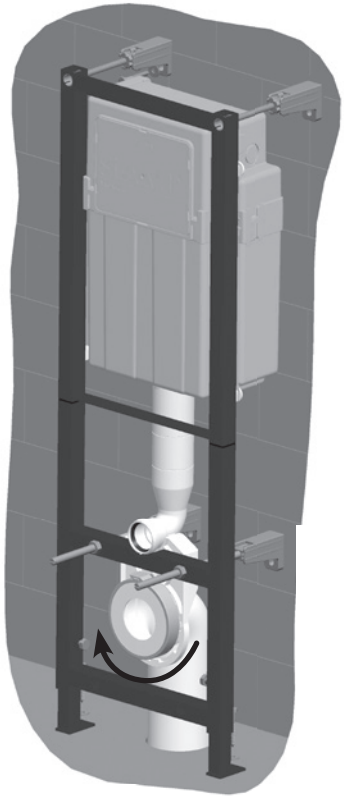

FIXATION

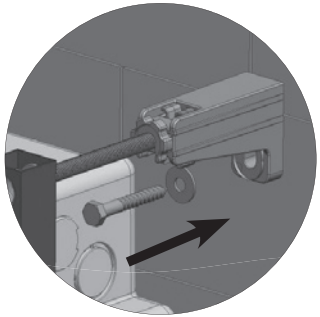

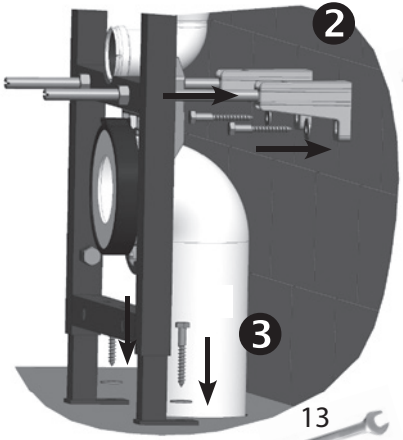

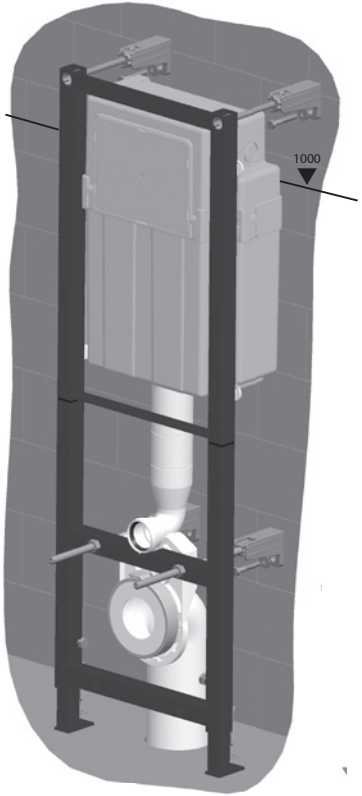

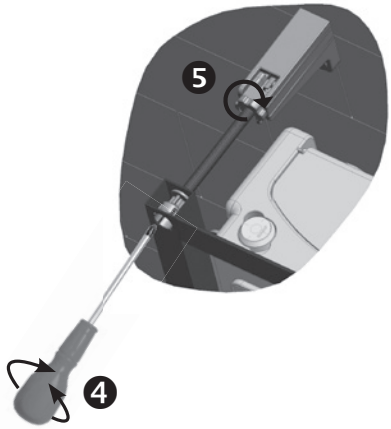

CONNEXION EN EAU (à droite) / *WATER CONNECTION (to the right)*

1

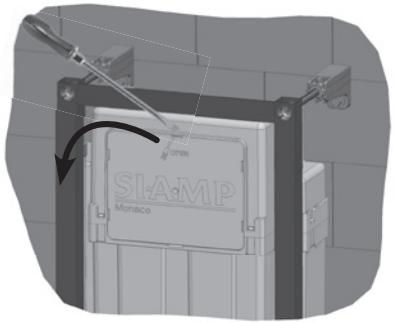

2

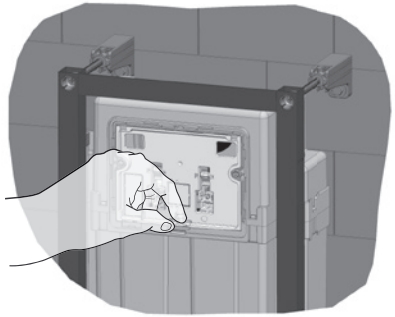

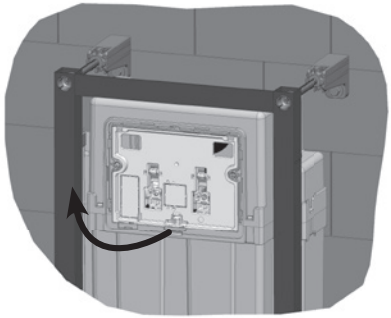

3

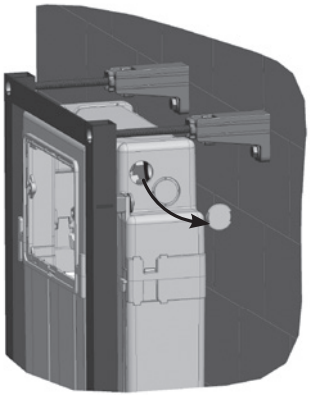

4

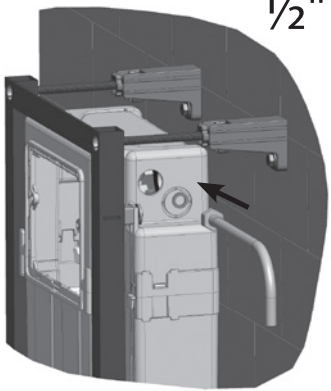

5

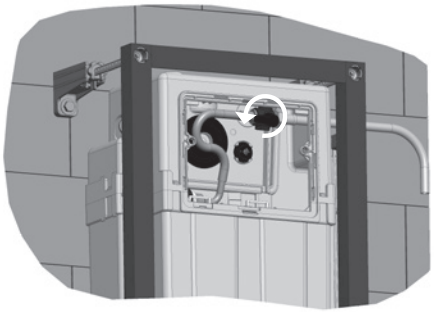

CONNEXION EN EAU (à gauche) / *WATER CONNECTION (to the left)*

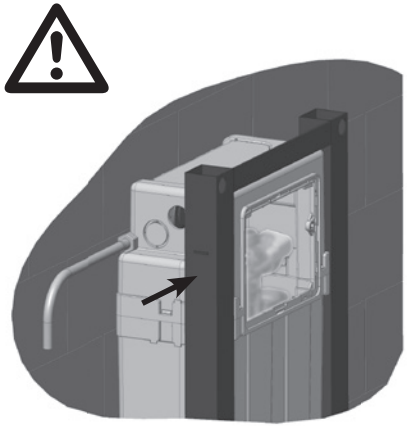

1

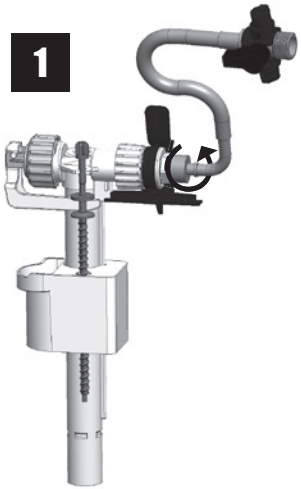

2

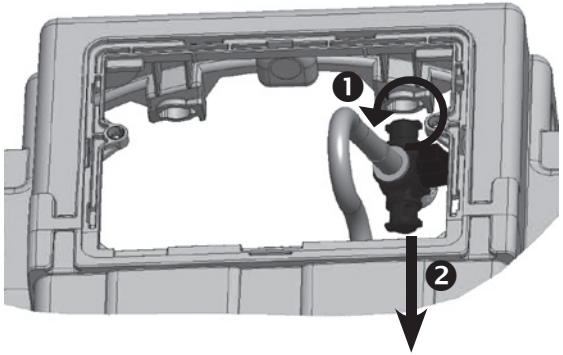

3

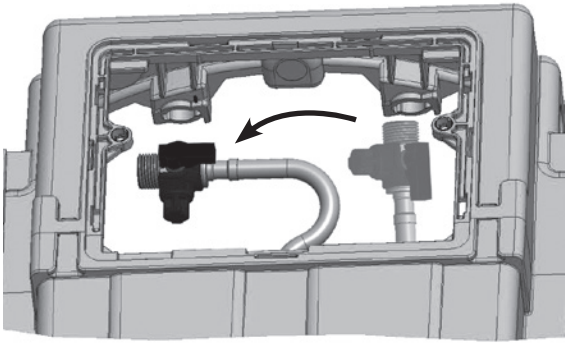

CONNEXION EN EAU (à gauche) / *WATER CONNECTION (to the left)*

4

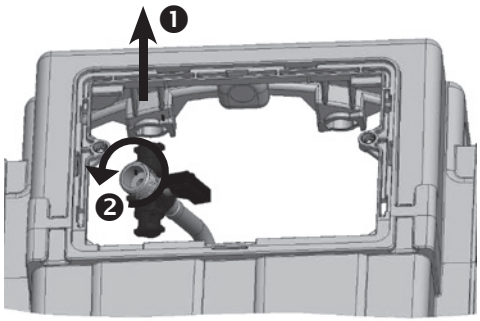

5

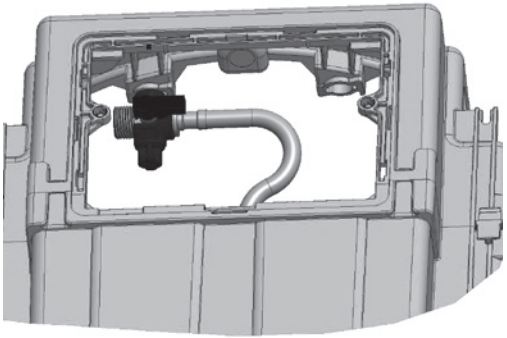

6

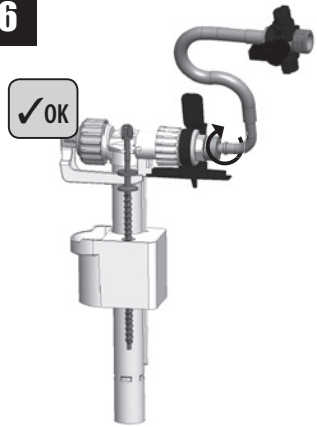

7

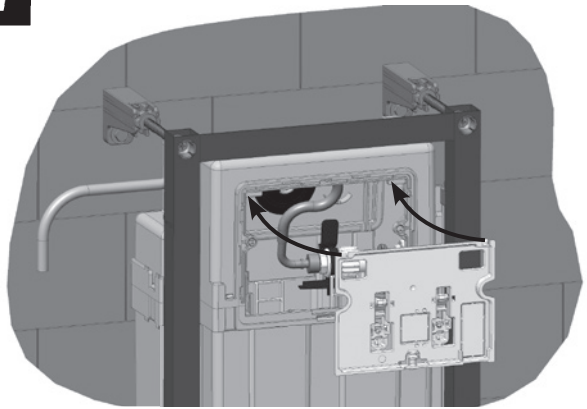

8

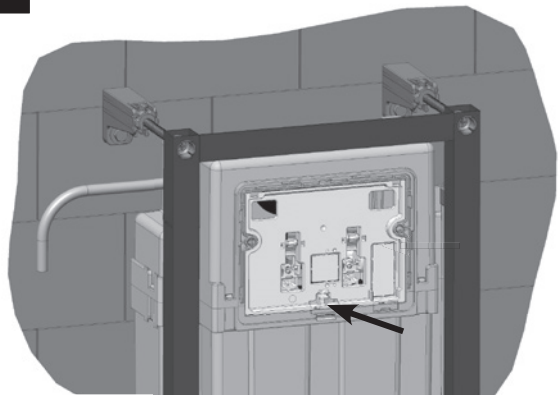

PRÉPARATION DE L'HABILLAGE / *CLADDING PREPARATION*

1

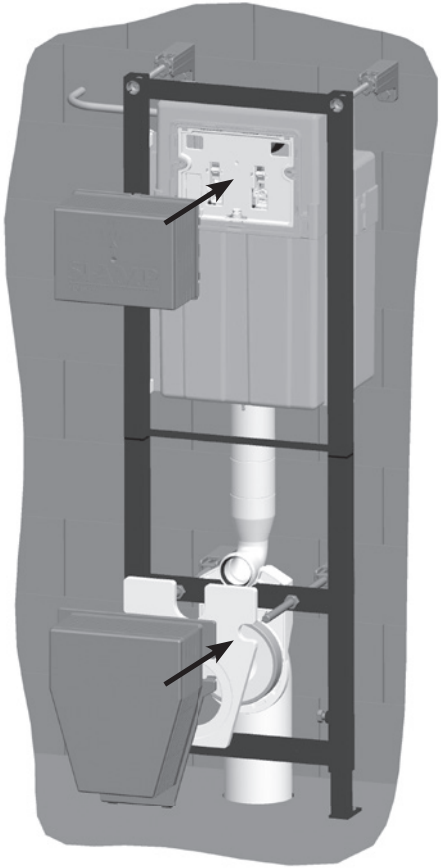

2

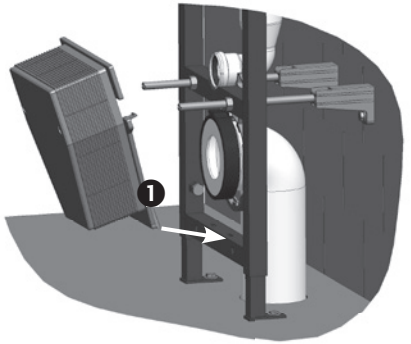

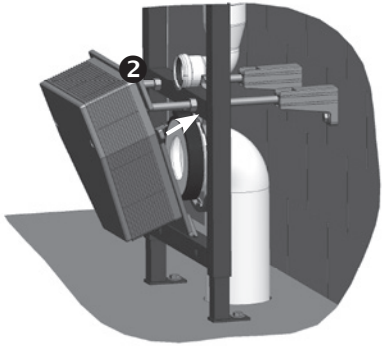

PRÉPARATION DE L'HABILLAGE / *CLADDING PREPARATION*

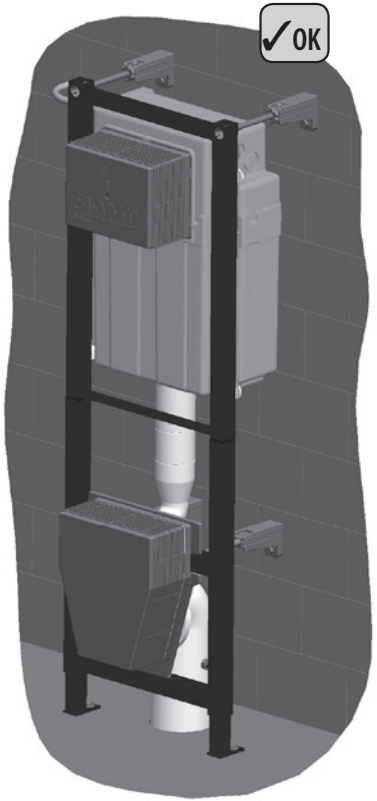

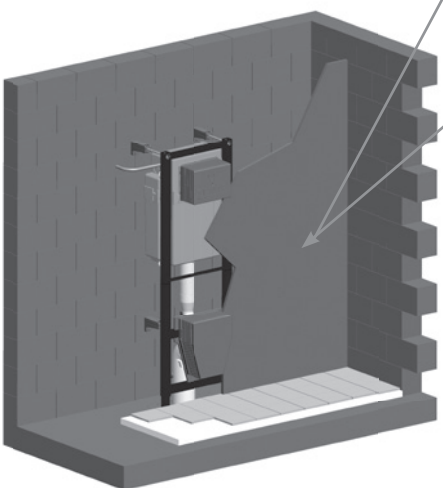

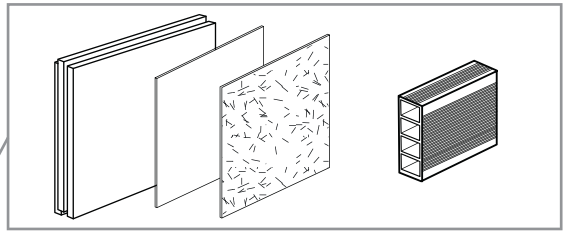

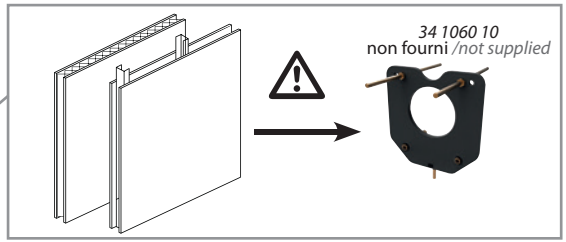

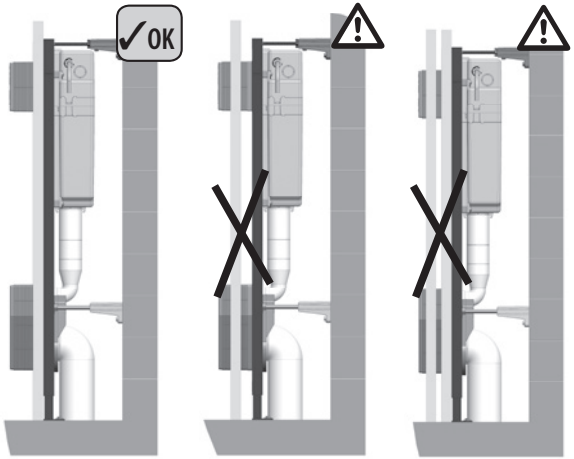

10 0027 12

SIAMP

Monaco