INGENIO

SIAMP
Monaco

Bâti-support WC

100% AUTOPORTANT/ APPLIQUE

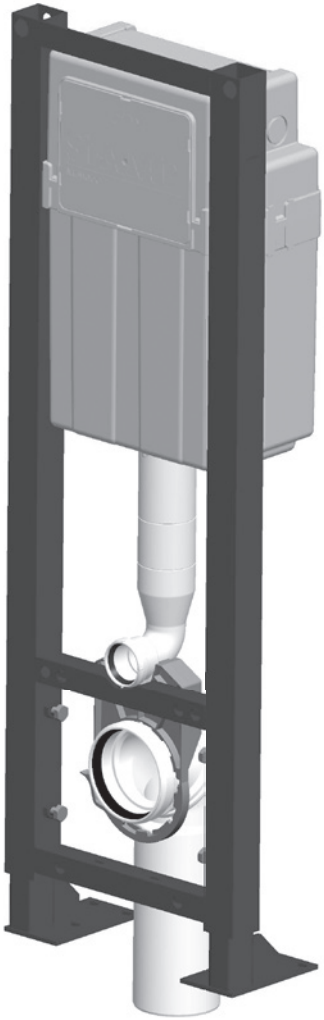

CERTIFIÉ PAR CSTB
NF
APPAREILS SANITAIRES

GARANTIE 10 ans

www.siamp.fr/ingenio

ÉCLATÉ

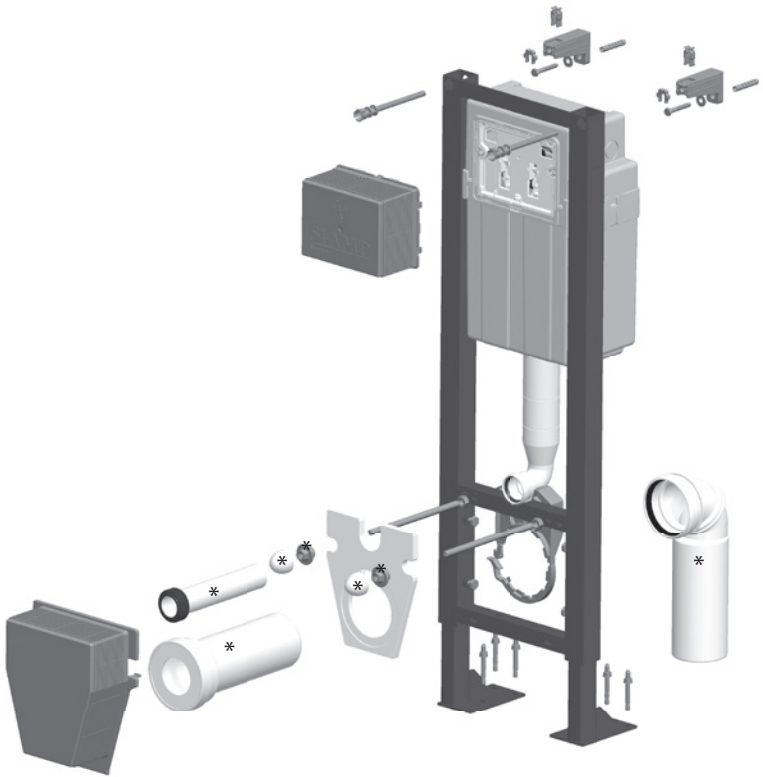

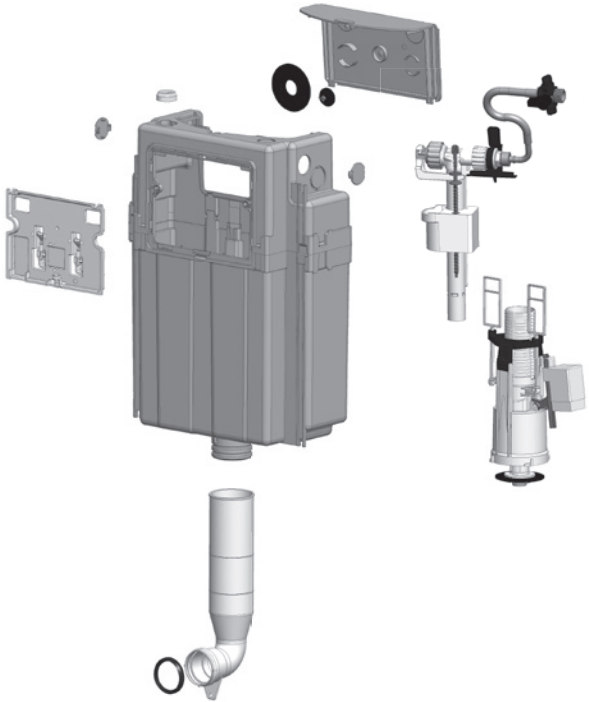

* Selon version
Upon version

DIMENSIONS (mm)

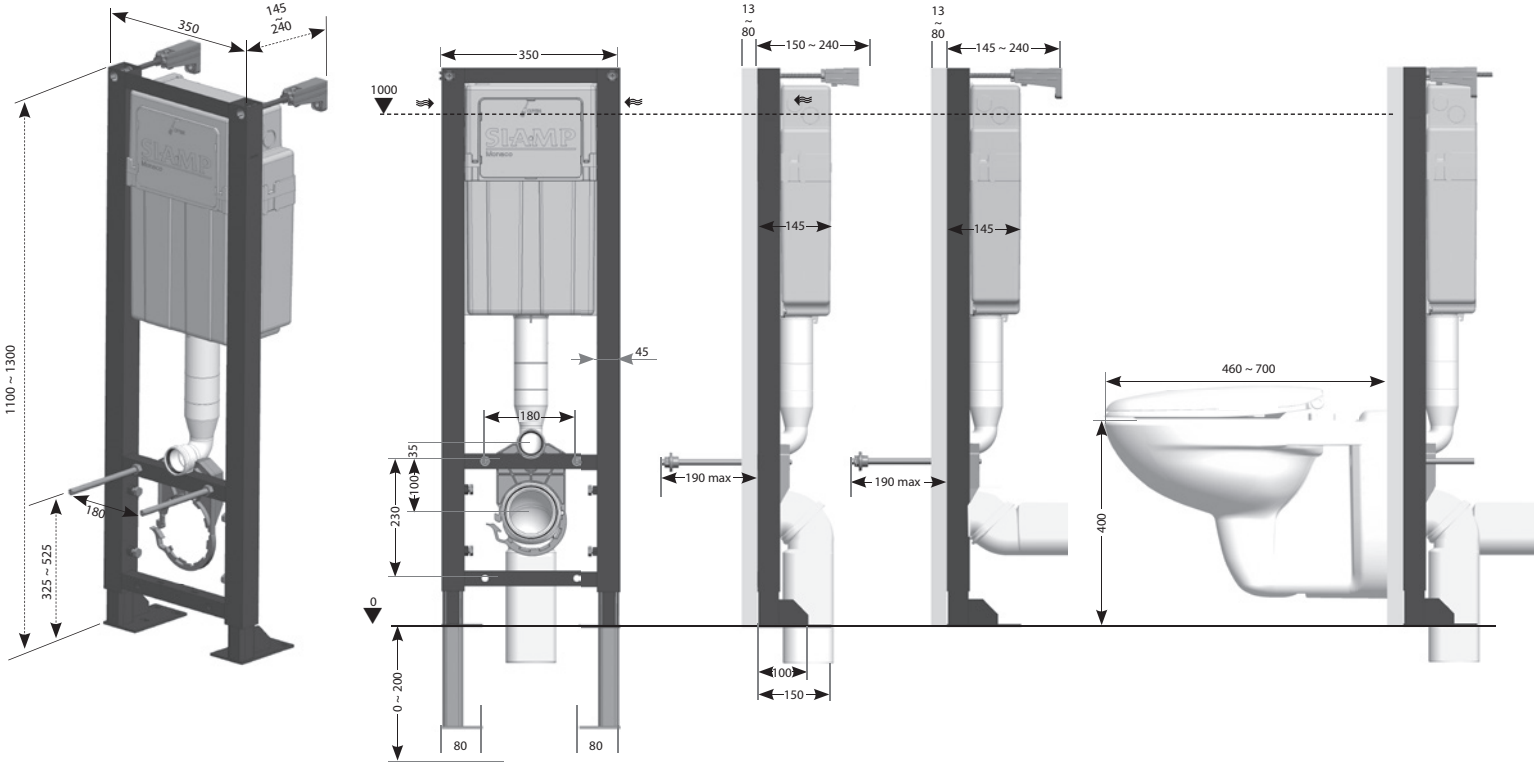

PAROIS

ARRIÈRE

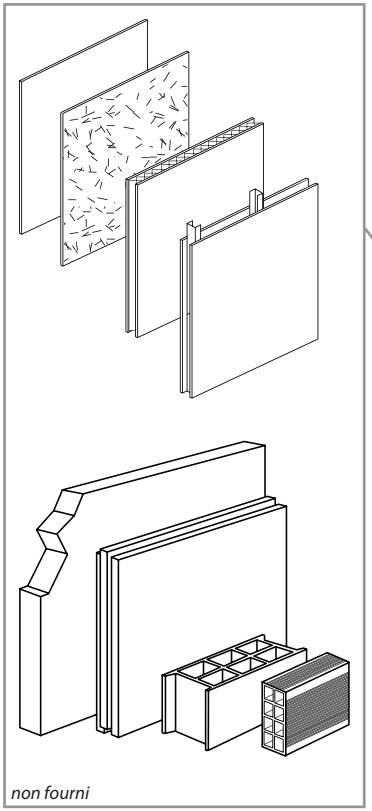

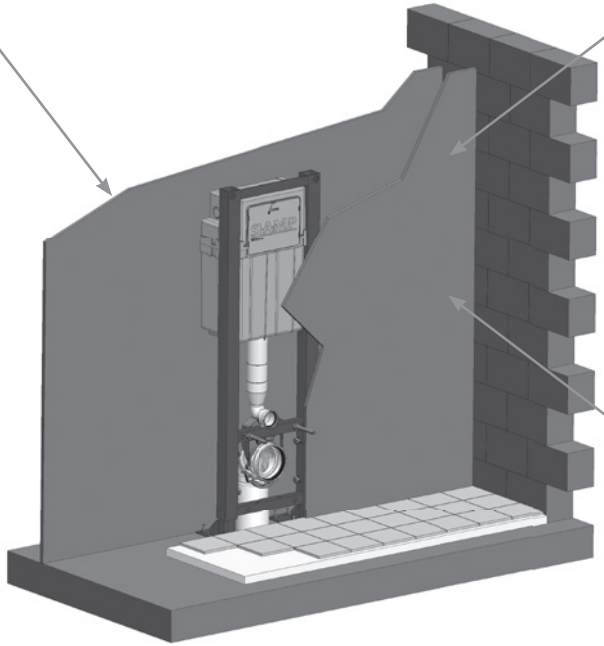

AVANT

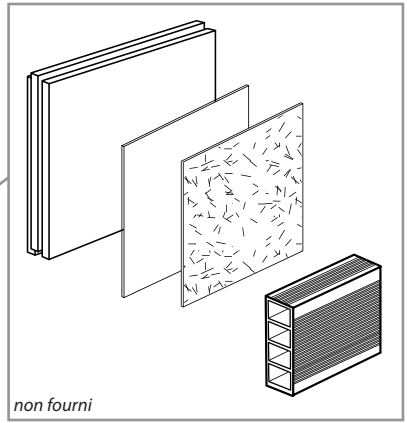

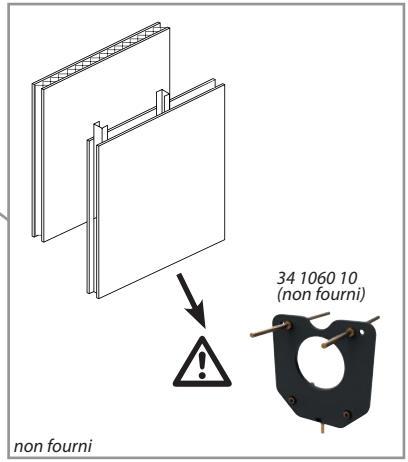

CAS DE POSE

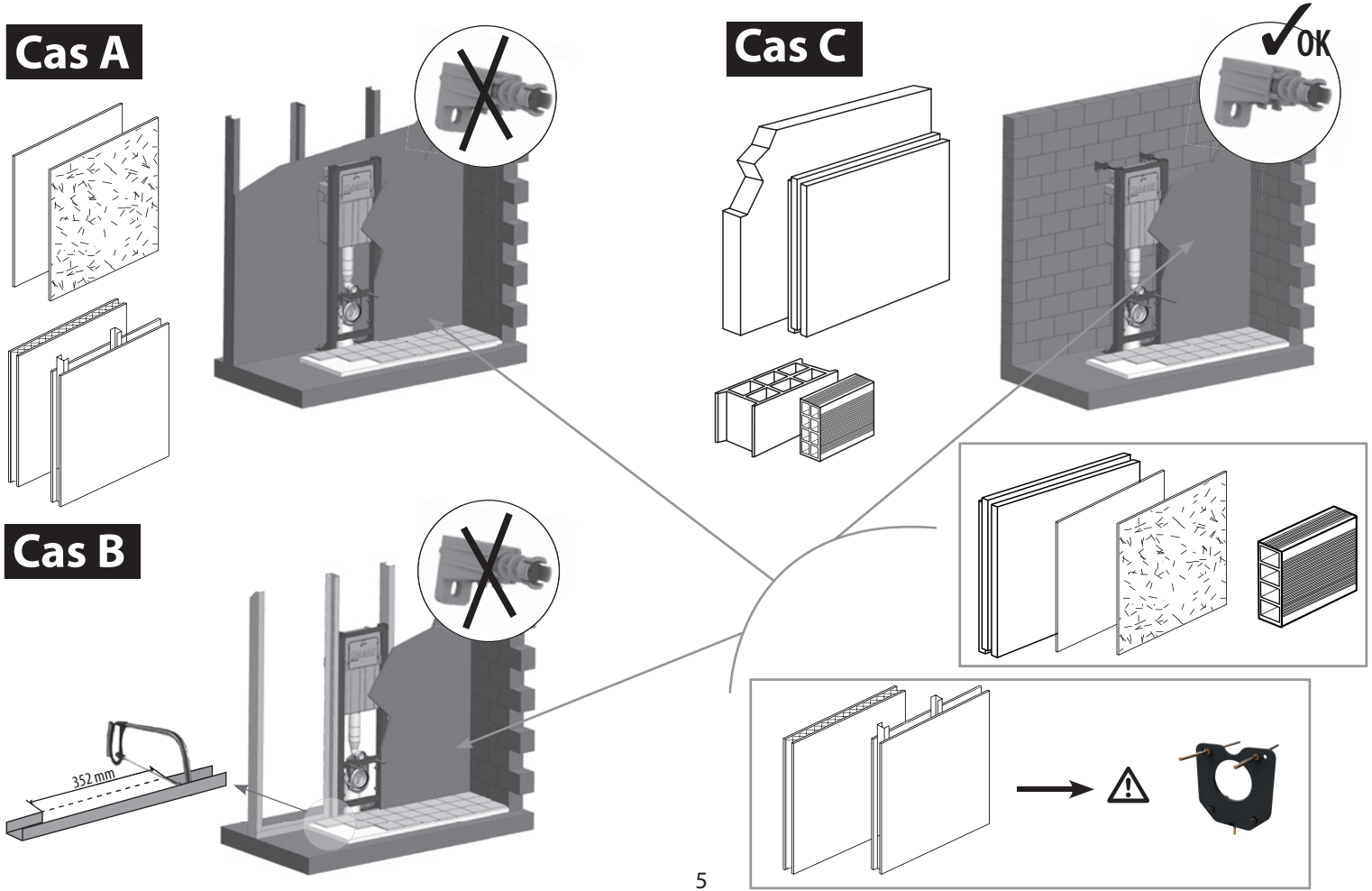

Cas A&B

PRISE DE CÔTE

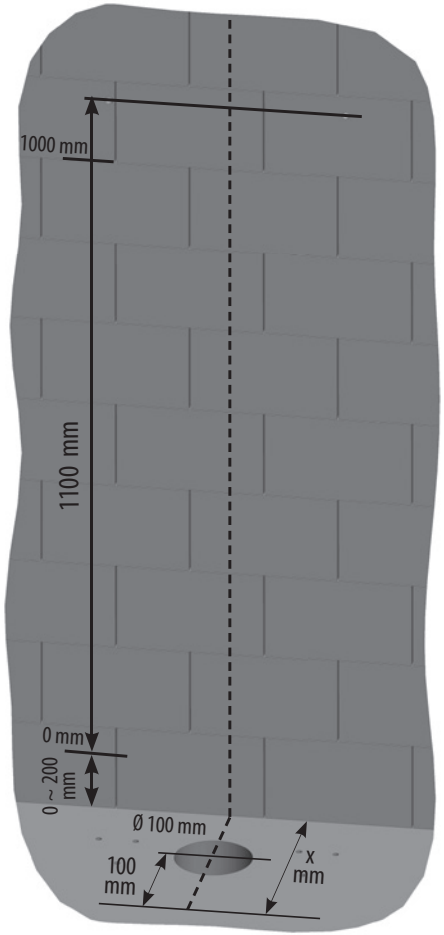

Vue de dessus

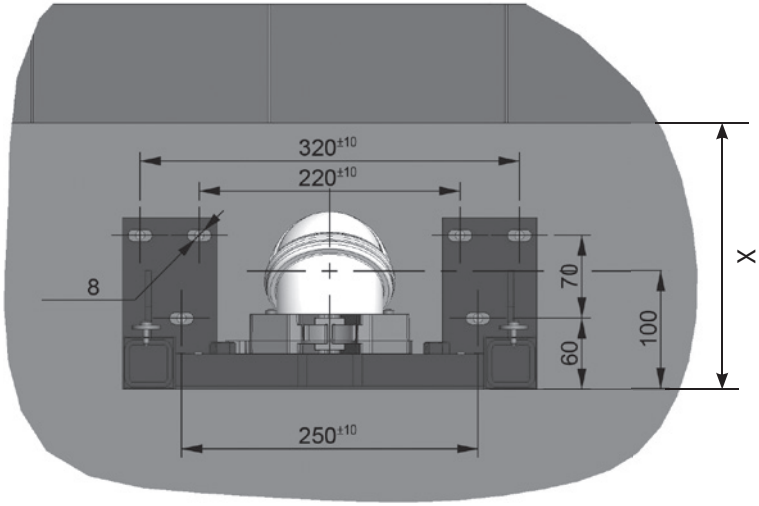

Cas A&B

RÉGLAGE EN HAUTEUR

1

Dévisser

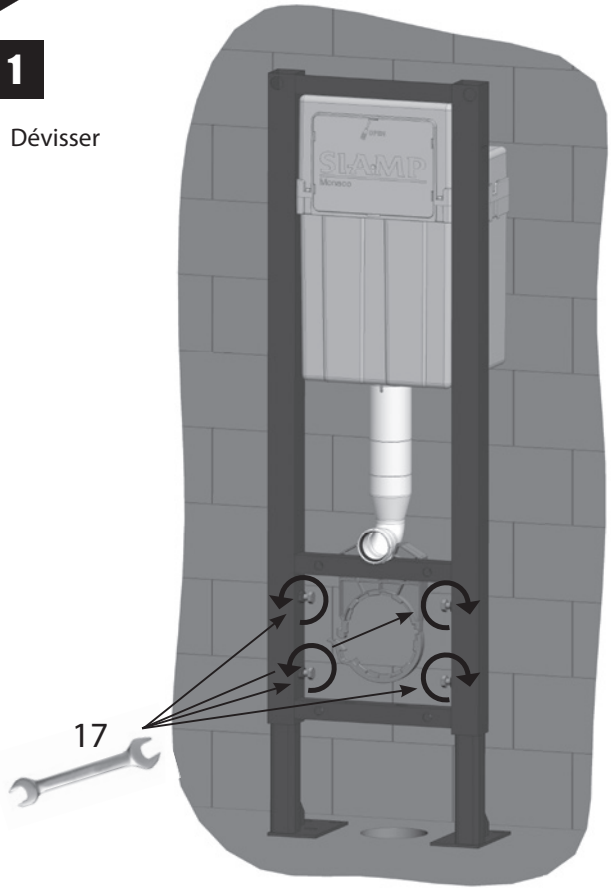

2

Visser à la main jusqu'à ce que les vis opposent une résistance

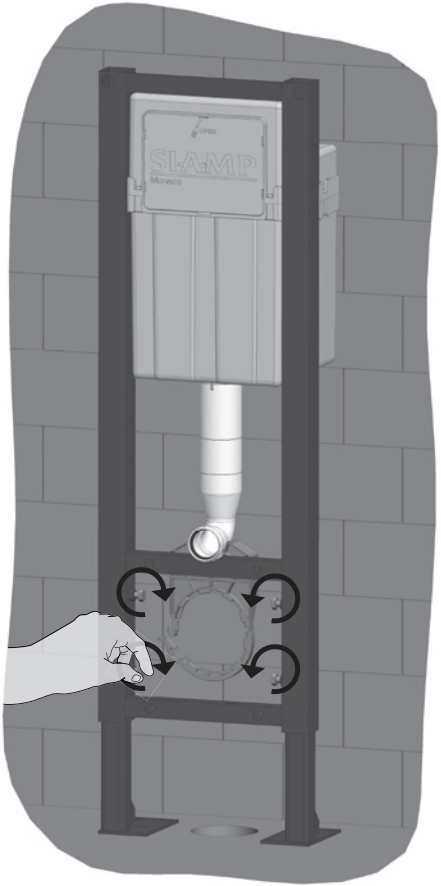

Cas A&B

RÉGLAGE EN HAUTEUR

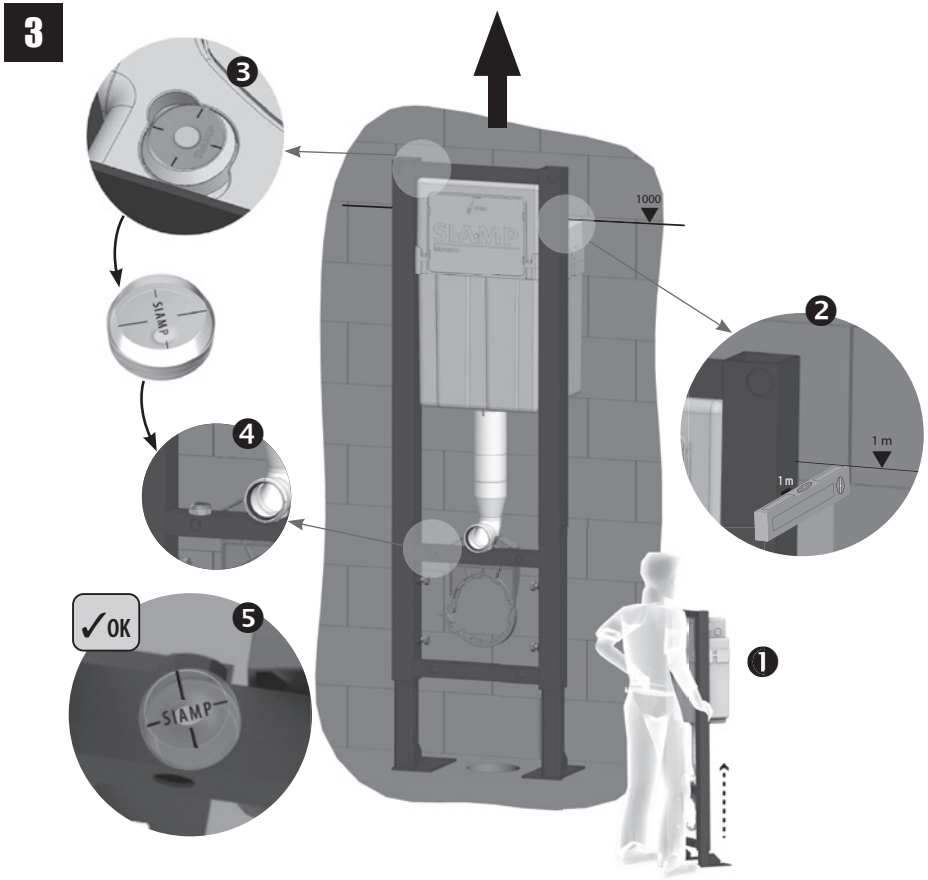

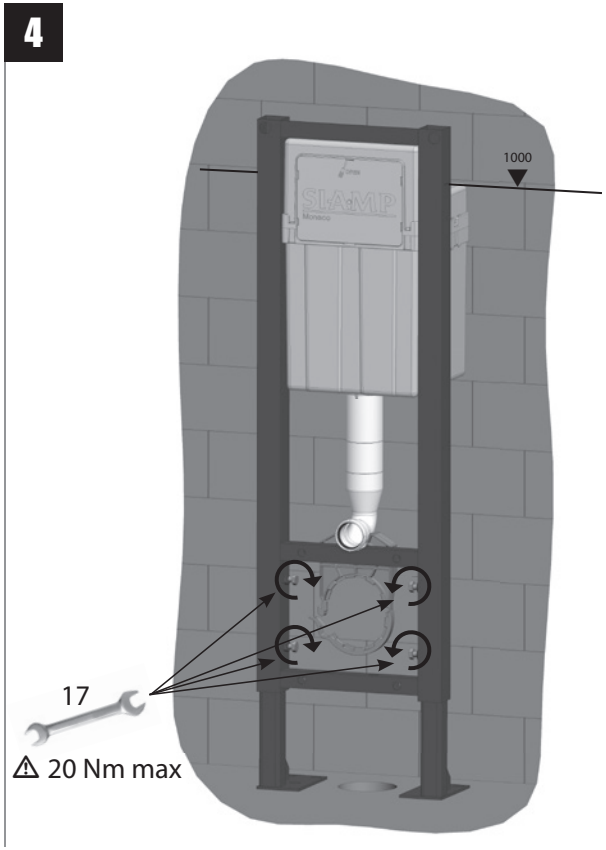

Cas A&B

TRAÇAGE & PERÇAGE

1

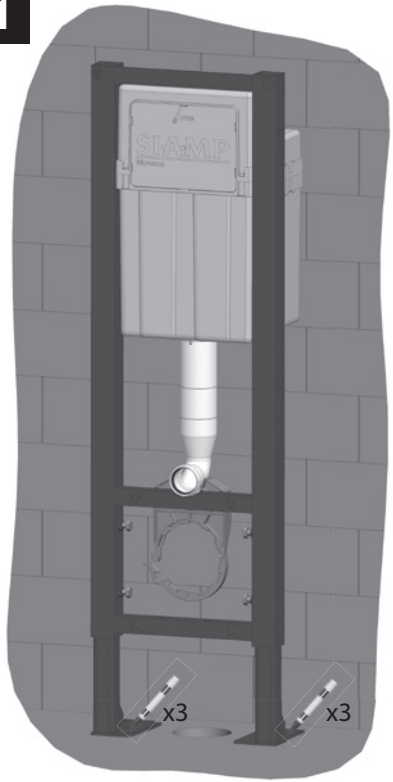

2

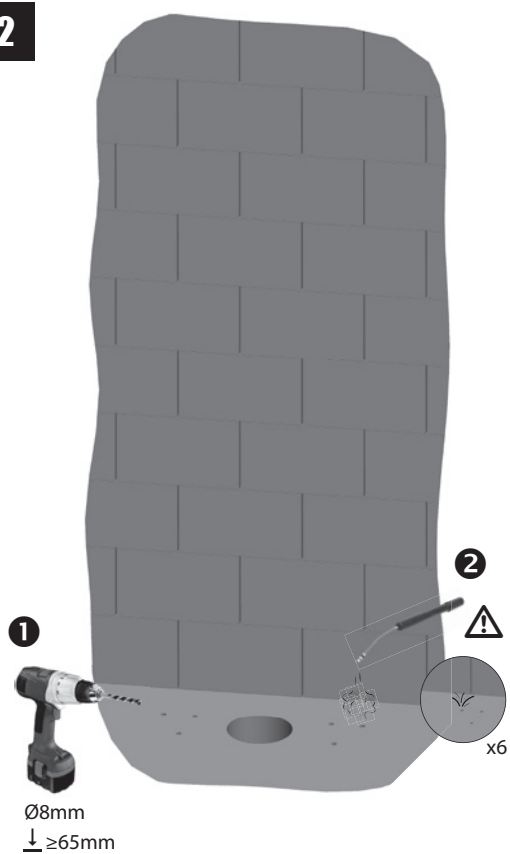

3

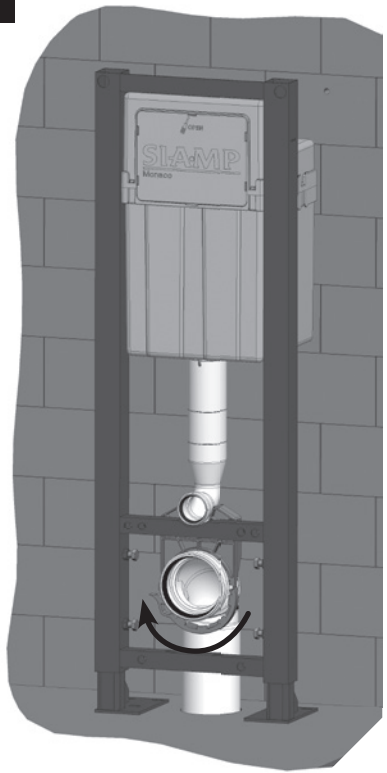

Cas A&B

FIXATION

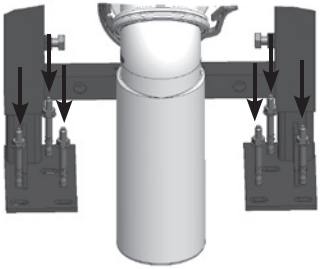

❶

x6

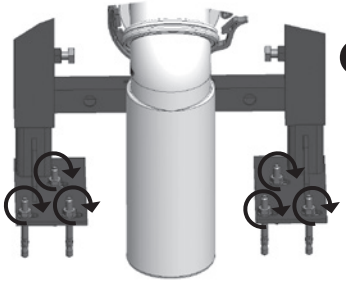

❷

13

x6

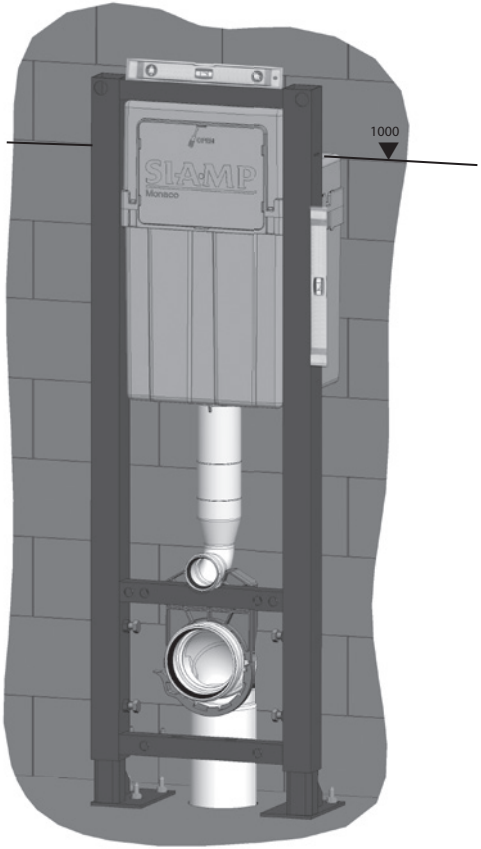

CONNEXION EN EAU (À DROITE)

1

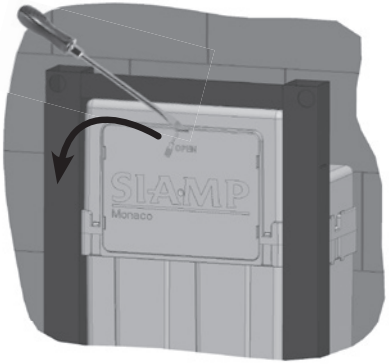

2

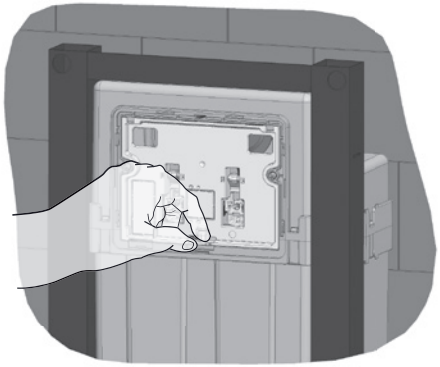

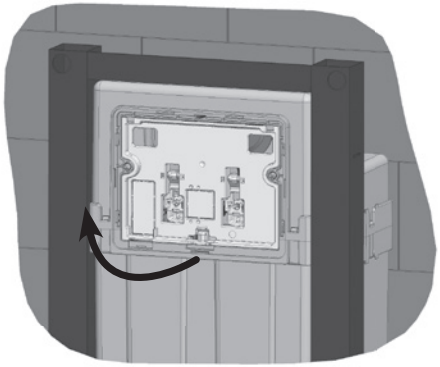

3

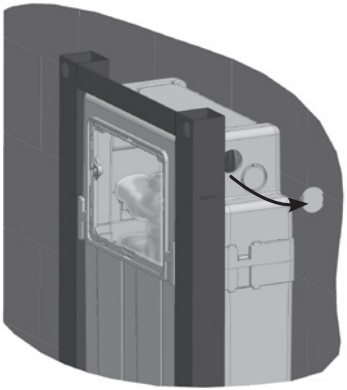

4

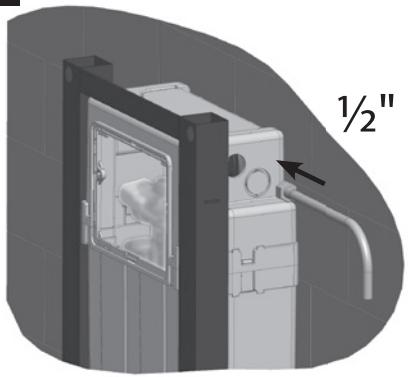

5

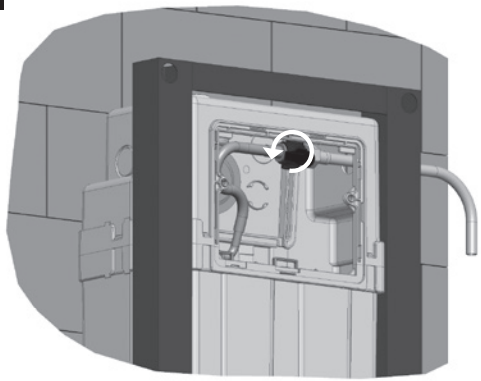

CONNEXION EN EAU (À GAUCHE)

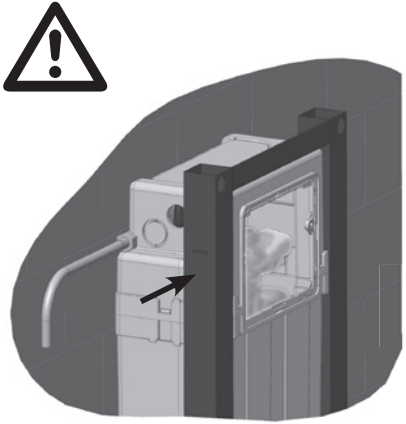

1

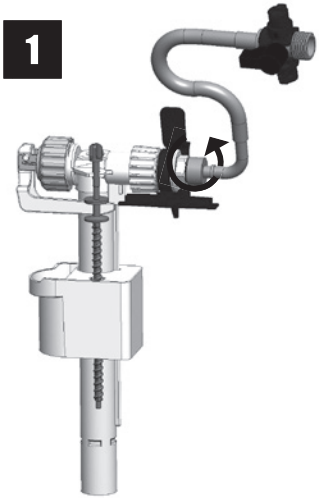

2

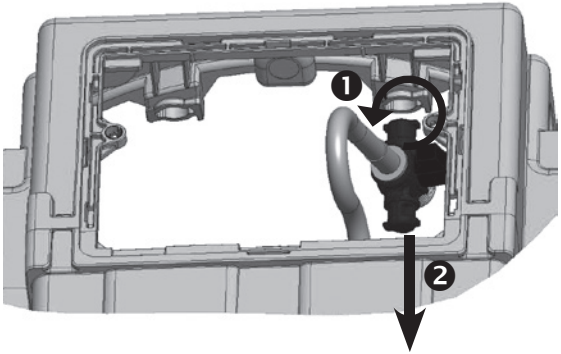

3

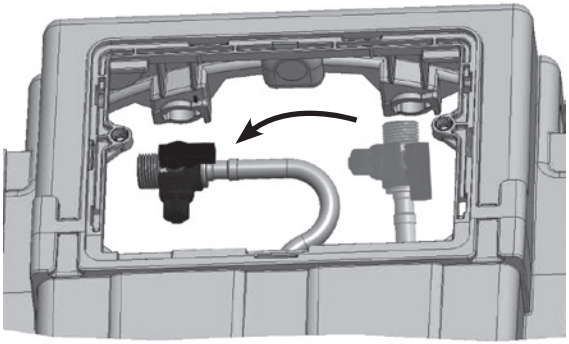

CONNEXION EN EAU (À GAUCHE)

4

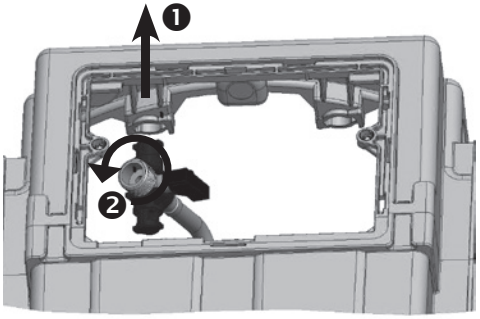

5

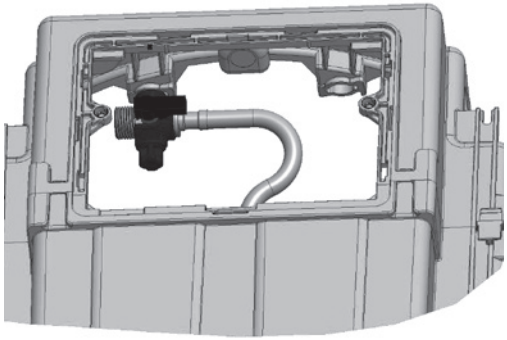

6

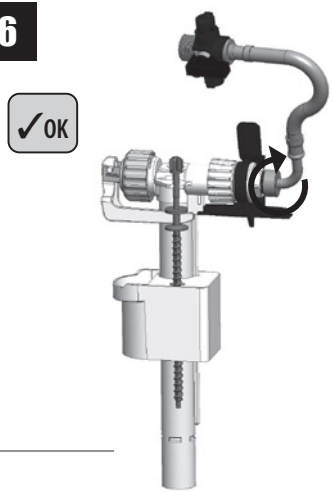

7

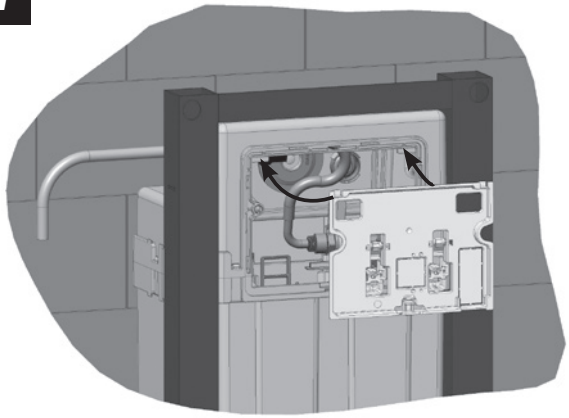

8

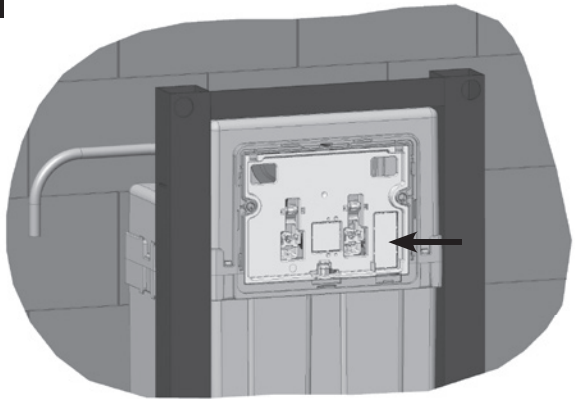

PRÉPARATION DE L'HABILLAGE

1

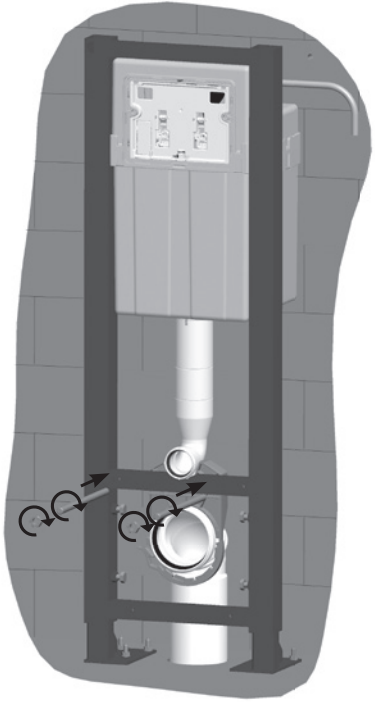

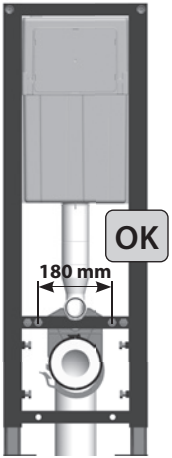

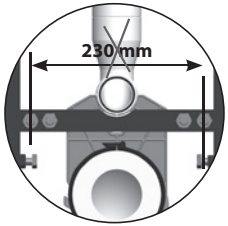

2

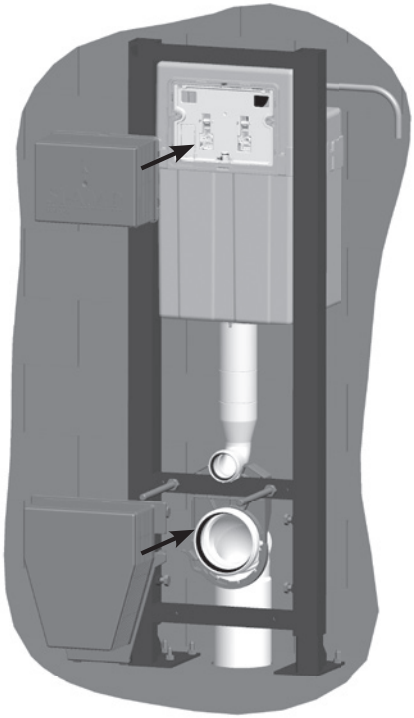

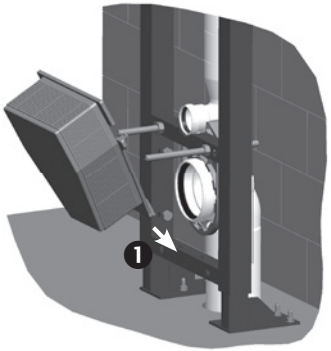

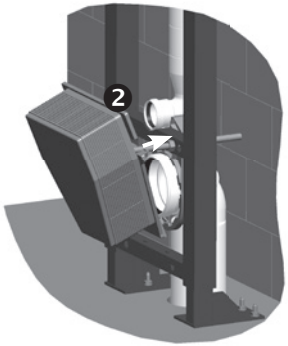

PRÉPARATION DE L'HABILLAGE

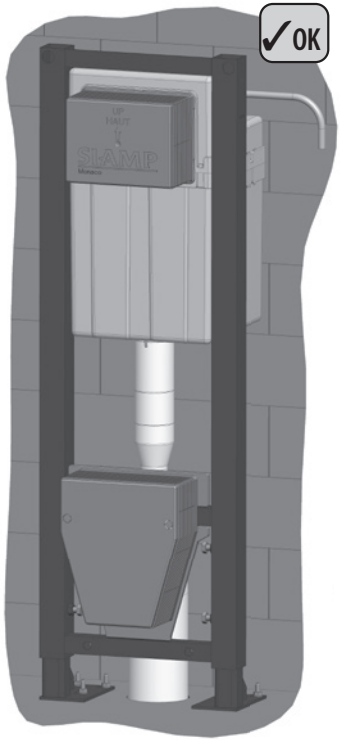

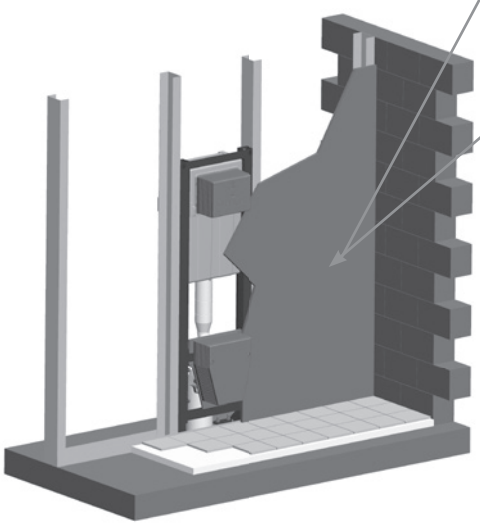

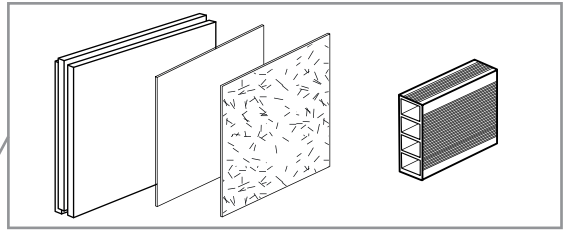

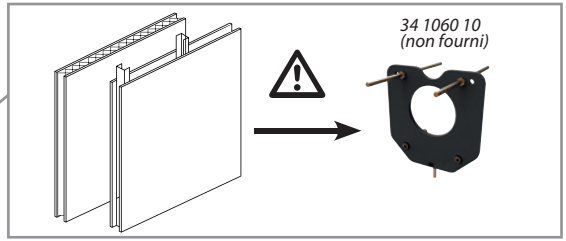

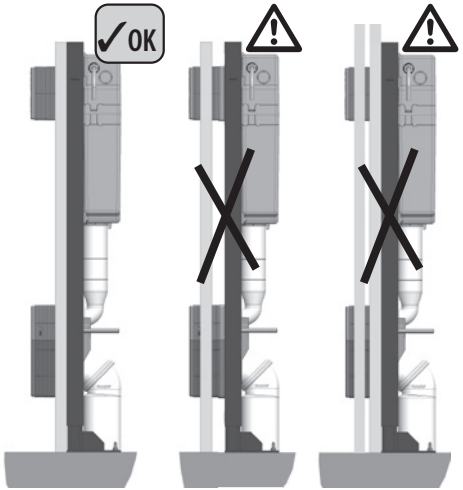

Cas C

PRISE DE CÔTE (Liaison murale haute optionnelle)

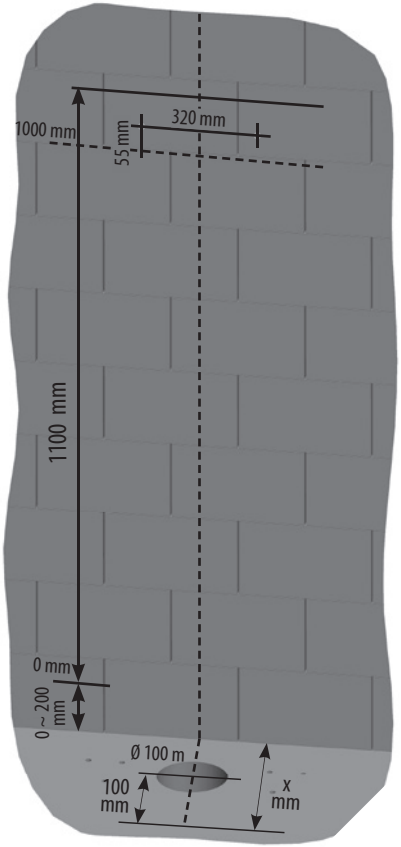

Vue de dessus

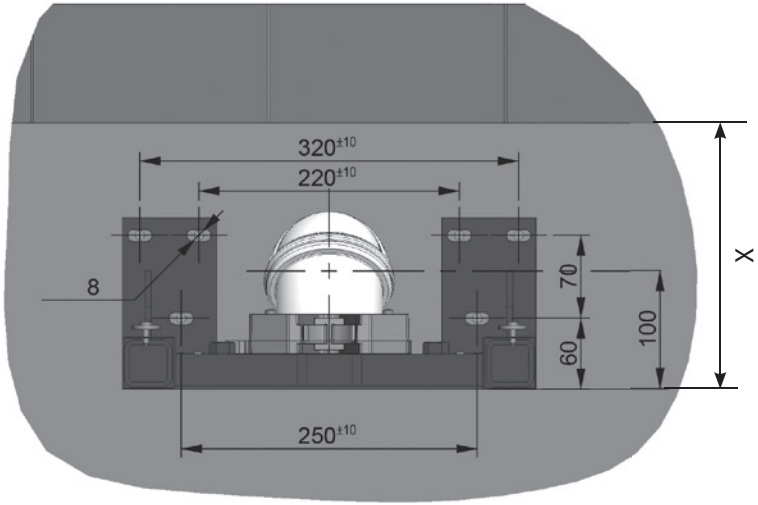

Cas C

INSTALLATION FIXATION HAUTE (Liaison murale haute optionnelle)

1

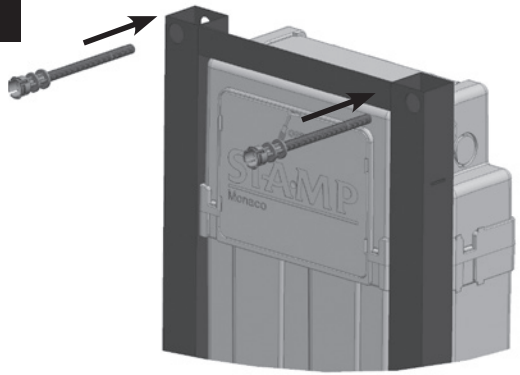

2

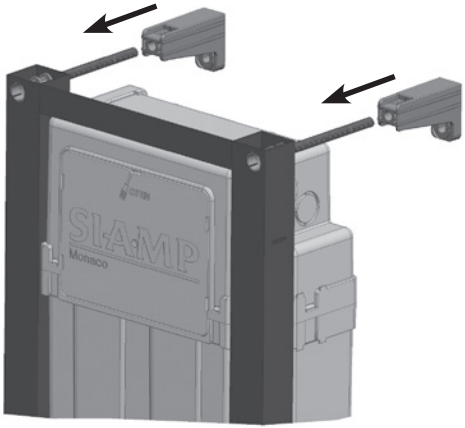

3

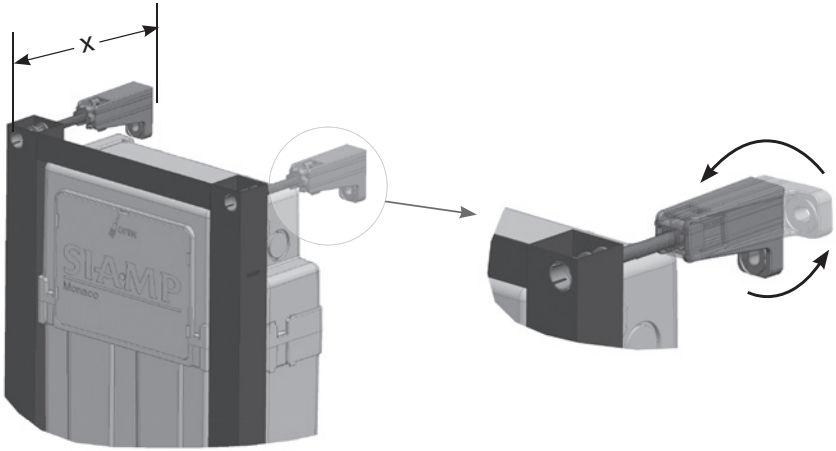

Cas C

INSTALLATION FIXATION HAUTE (Liaison murale haute optionnelle)

4

si x ≤ 180 mm

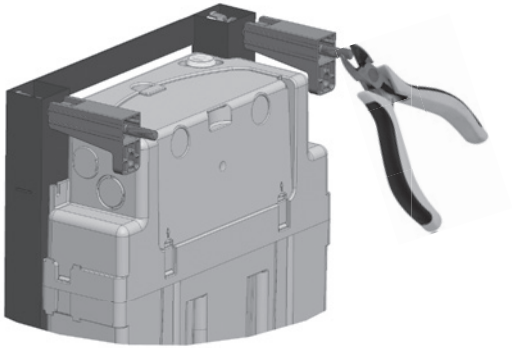

5

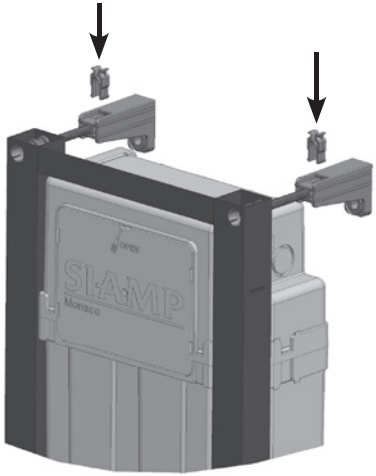

6

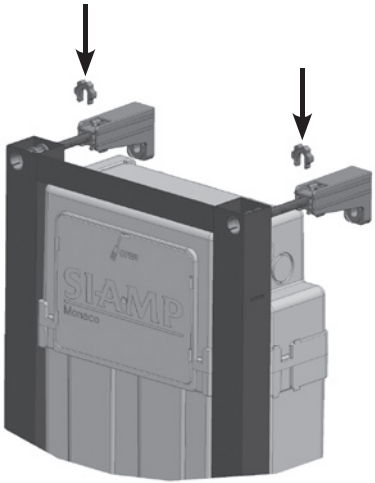

7

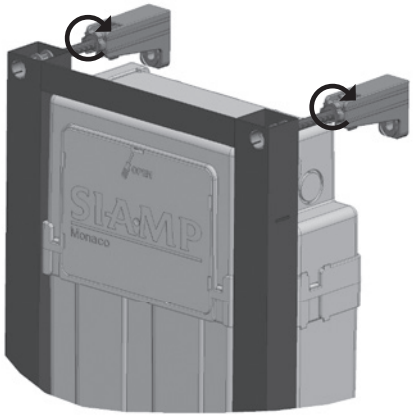

Cas C

RÉGLAGE EN HAUTEUR (Liaison murale haute optionnelle)

1

Dévisser

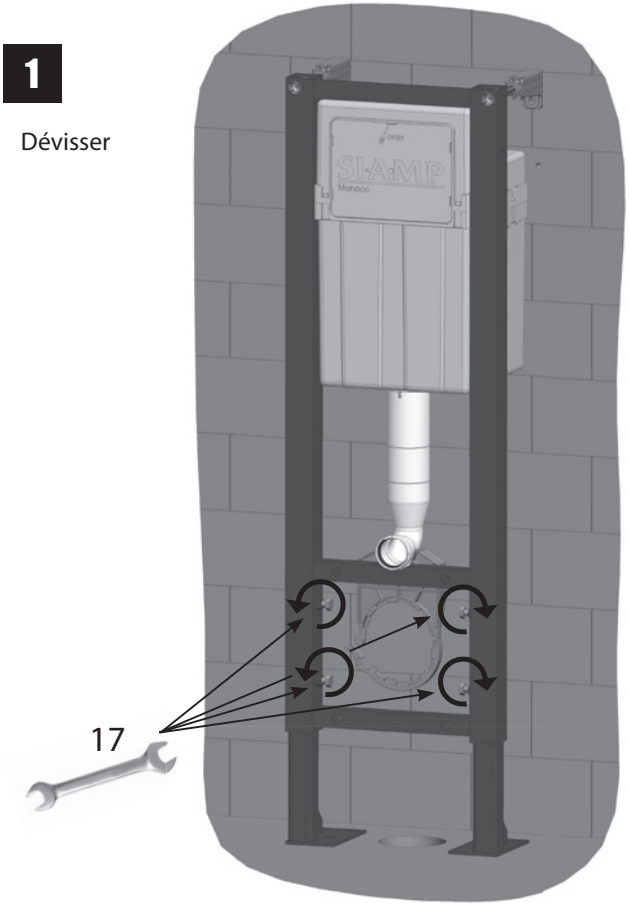

2

Visser à la main jusqu'à ce que les vis opposent une résistance

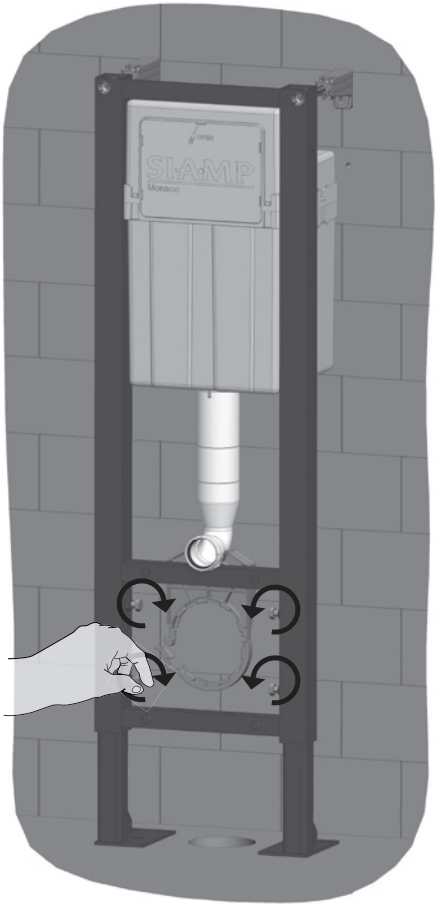

Cas C

RÉGLAGE EN HAUTEUR (Liaison murale haute optionnelle)

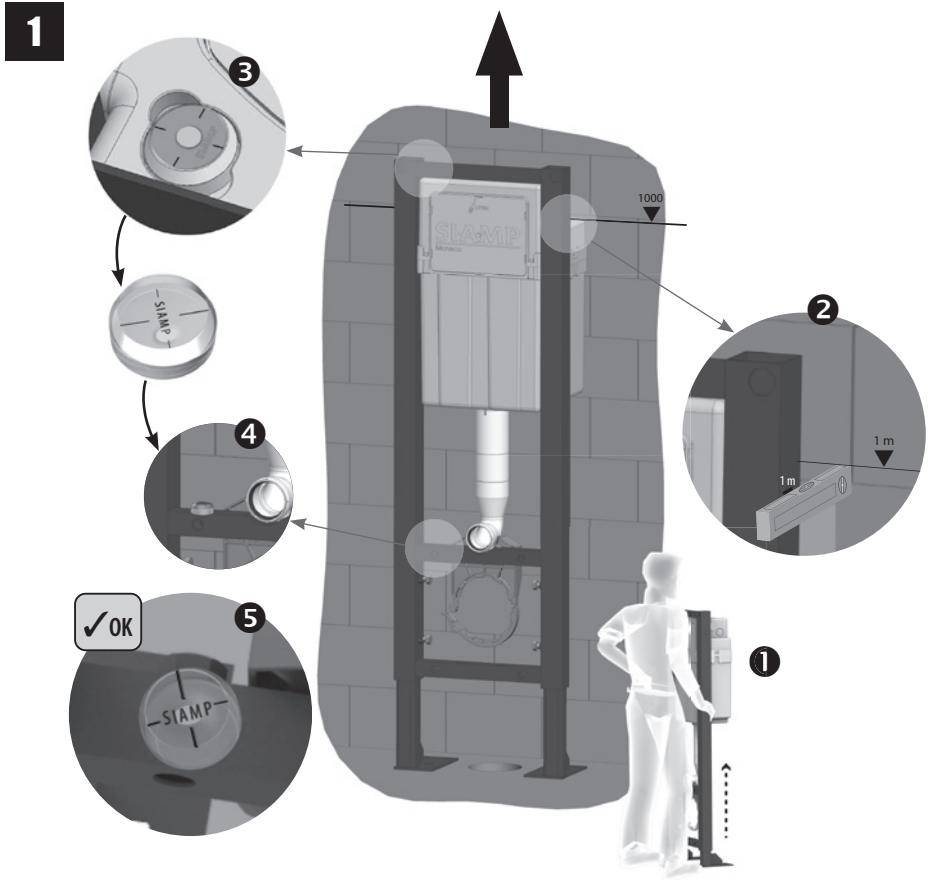

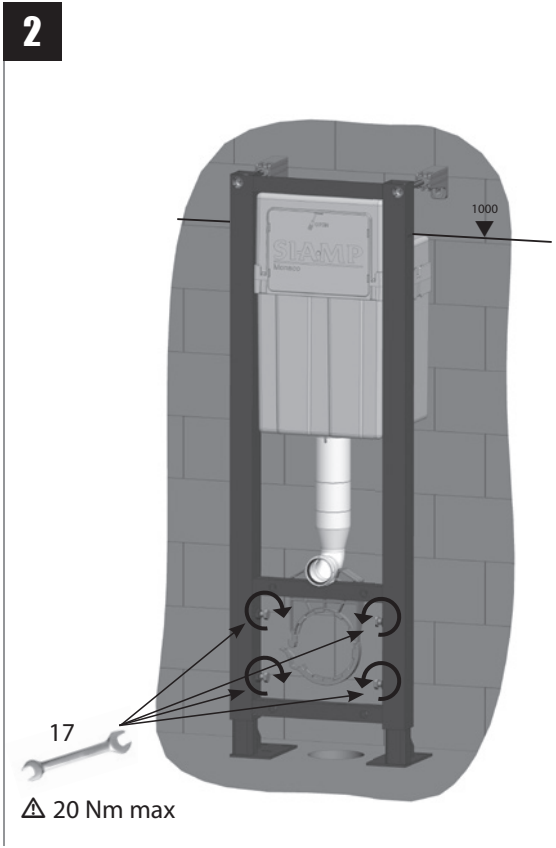

Cas C

TRAÇAGE & PERÇAGE (Liaison murale haute optionnelle)

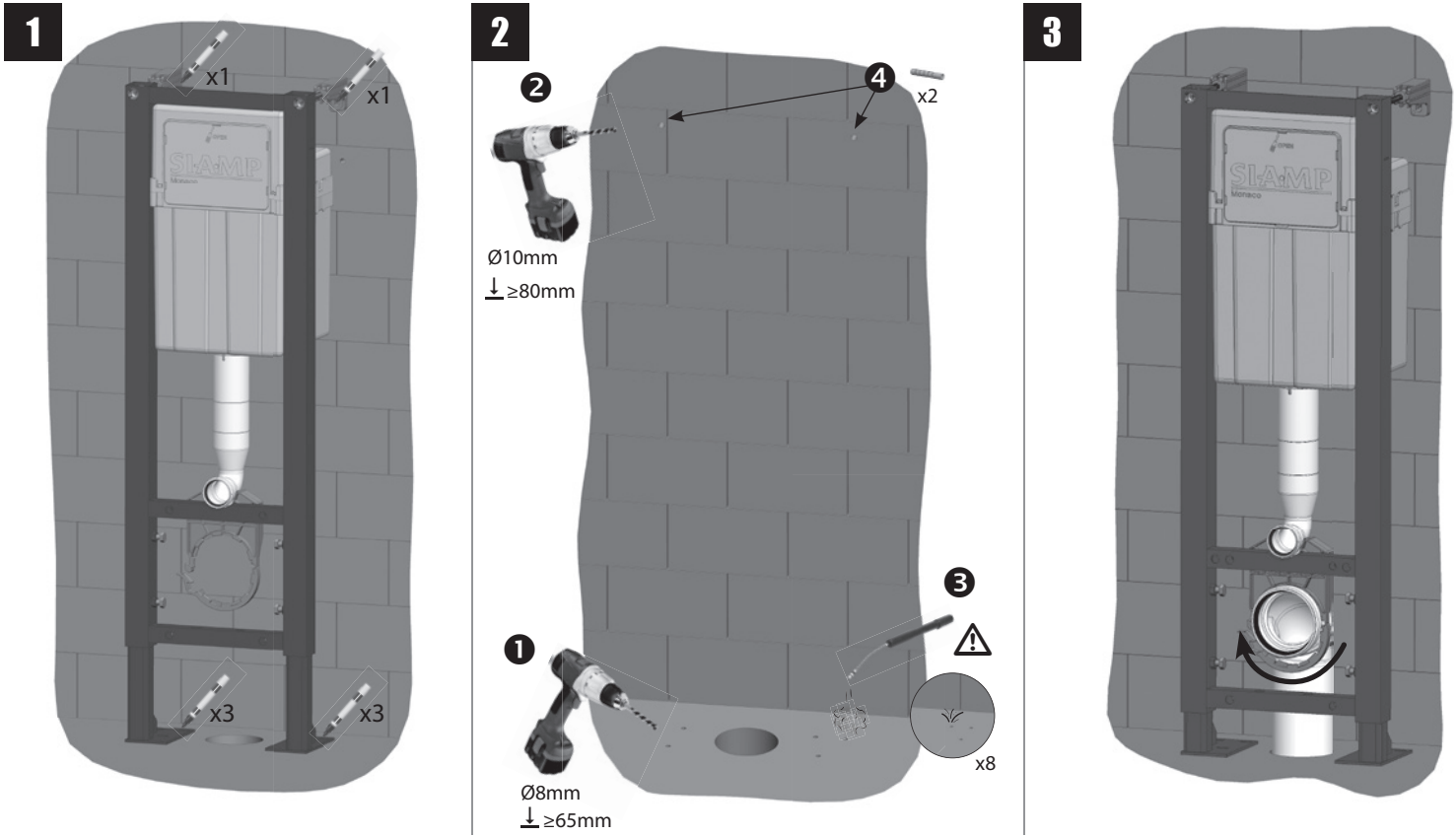

Cas C

FIXATION (Liaison murale haute optionnelle)

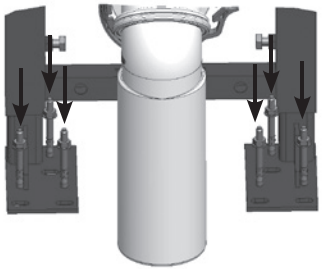

❶

x6

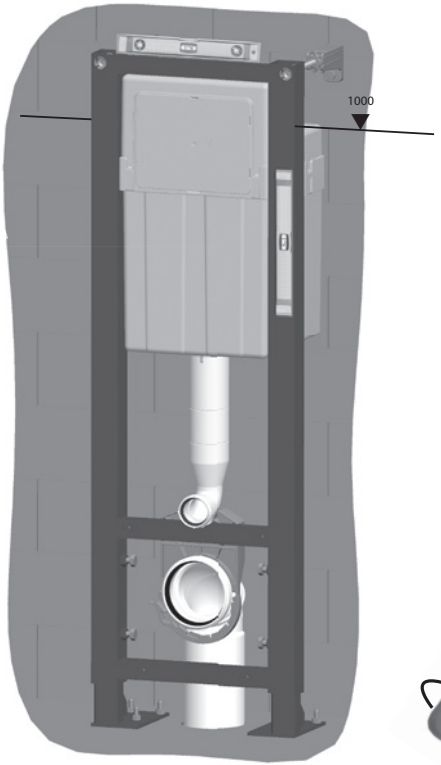

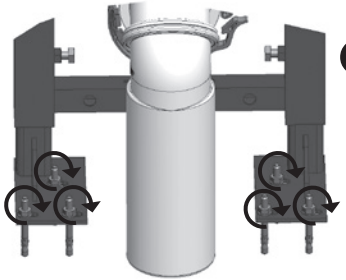

❷

13

x6

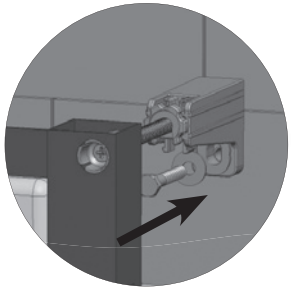

❸

13

x2

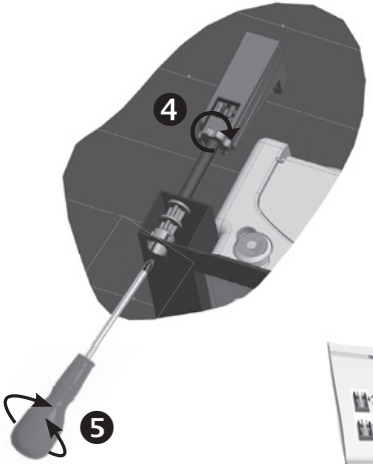

❹

❺

➡ P. 10

CERTIFIÉ PAR CSTB
NF
APPAREILS SANITAIRES

GARANTIE 10 ans

10 0051 84

SIAMP
Monaco

4, quai Antoine 1er - BP 219 - MC 98007 MONACO Cedex
Fax : +377 92 05 71 04 - contact@siamp.com - www.siamp.fr